Sanyokiki

Hammer Knife Mower

HKM-1200PS

7-14 ton

仕様表

型　　式	HKM-1200PS-ST	HKM-1200PS-DX
適用油圧ショベル	0.25～0.45㎥クラスの ブレーカー配管または共用配管仕様の油圧ショベル	
刈　　幅　[mm]	1,200	
刈　高　さ　[mm]	25･40　（２段階調節式）	
質　　量　[kg]	525	530
全長×奥行×全高　[mm]	1,740 × 1,045 × 1,480	
最高使用圧力　[MPa]	19.6　（200 kgf/㎠）	
モーター必要流量　[L/min]	50以上	
ナイフドラム回転数　[rpm]	2,400※1	
ハンマーナイフ刃数　[枚]	32	
ナイフドラム回転方向	アッパーカット	アッパーカット/ダウンカット
ナイフドラム回転方式	油圧モータ ～ Ｖベルト（3本）	
作業能力　[㎡/h]	1,200～1,800※2	

※1 機械効率の個体差により、±10%程度の誤差が出る可能性があります。
※2 ショベルの走行速度1.0～1.5 km/h の場合です。
●本仕様は改良のために予告なく変更することがあります。

仕様図

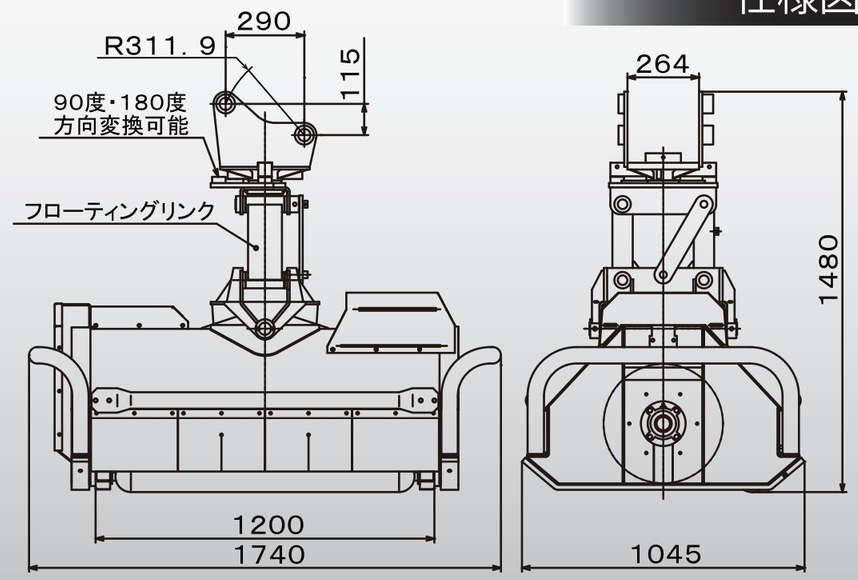

安全に関するご注意

●ご使用の前に取扱説明書をよく読んで正しく安全にお使いください。
●転倒・転落のおそれのある運転や作業はしないでください。
●無理な運転は機器の寿命を縮め、故障・事故の原因となる場合があります。
●故障・事故を未然に防止するため、十分に点検整備をしてください。
●モアー部の前後横には絶対に立たないでください。
●ヘルメット・保護メガネを必ず着用し、作業時の安全に心がけてください。

Sanyokiki　技術と創造でよろこばれる

三陽機器株式会社　三陽サービス株式会社

〒719-0392
岡山県浅口郡里庄町新庄3858
TEL：0865-64-2871
FAX：0865-64-2874

ISO9001
JQA-QM4853
本社・宝塚事業所

札幌	TEL：011-781-8777	FAX：011-781-9742
仙台	TEL：022-236-8581	FAX：022-239-7291
関東	TEL：0285-22-2901	FAX：0285-23-1549
岡山	TEL：0865-64-4301	FAX：0865-64-2874
熊本	TEL：096-237-2007	FAX：096-237-2029

ご覧いただきありがとうございます。
HP にはその他製品情報もございます。
今すぐ検索！
三陽機器　検索

HP
価格はこちら

YouTube
動画はこちら

2025.3-S-3000

HKM-1200PS

本格派の1台

HKM-1200PSシリーズは、
お手持ちの油圧ショベルの能力を最大限に発揮し
お客様の期待に応えます。

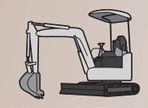

7-14 ton

1200 mm

マルチに活躍

平場も斜面も。あらゆる草刈り作業に大活躍！
油圧ショベルを多目的に活用でき、稼働時間を増やします。

刈り方は３種類

※ 走行刈りはショベルの型式によりできない場合があります
※ 引込作業では刈刃の回転がオペレータ側に向かないこと

※ ST仕様の場合は引込み作業はできません

マルチアングルリンク

・フローティング機能を備えた
　マルチアングルリンクを採用。

・地面の凹凸にモアー本体が上下・左右に
　追従し、より簡単なレバー操作で作業可能。

▲ フローティング機構

マルチアングルリンクで
Ⓐ のピンを支点に左右にも動きます

刃の回転は２方向

DX 仕様は手元のスイッチで刃の回転を切換え
草丈や種類に合わせて
アッパーカット or ダウンカットを選択。
※ ST 仕様はアッパーカットのみでの草刈りとなります。

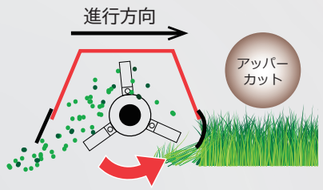

短い草に/きれいな刈り跡

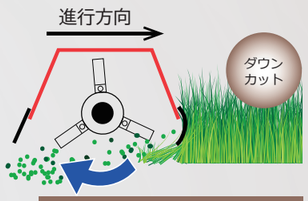

長い草に/つまりにくい

▲ 回転方向切換スイッチ

ナイフドラム

・2条らせん配列の刈刃
　☞ 草刈り抵抗が低減
　☞ 草刈り効率がアップ
　☞ 作業時間の短縮

刈りムラが少なく、
きれいな刈跡を実現

ローラ

・地面の起伏に追従し、安定した草刈作業が出来ます。
・取り付け位置の変更で刈高さを2段階に調節可能です。

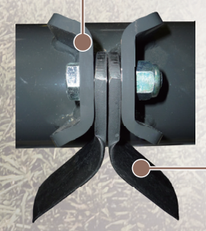

ナイフブラケット

強度をアップしました。
（ハンマーナイフの取り付け部）

ハンマーナイフ

サイズと重量をアップ。
草刈り性能と耐久性を
向上しました。

簡単装着の油圧配管

・ブレーカー配管または、共用配管で使用でき、
　ドレン回路は不要です。

オプション

※ホースカプラキット ►（ホース＋カプラ）

ハンマーナイフモアー本体をワンタッチで
ブレーカー（共用）配管へ接続できます。

※ホースキット（ホースのみ）

ハンマーナイフモアー本体をブレーカー（共用）
配管へ接続するためのホースです。

※ホースは3種類の耐圧から
お選びいただけます。

210kgf/cm²
280kgf/cm²
350kgf/cm²

リンクストッパキット
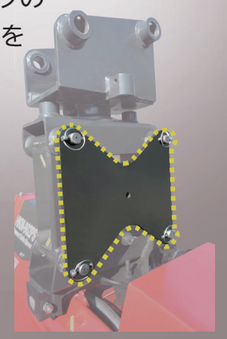
マルチアングルリンクの
フローティング機能を
固定した草刈り
作業が可能。