トラクタ用アーム式草刈機

リインモアー

TM-27

前向き作業で
安心
らくらく!

メーカー希望小売価格（税込）

￥1,062,600−

◀ ロータリーモアー
上下2段の4枚刃方式

ナイフ刃セット
品番 C10000786-1

Sanyokiki

三陽機器株式会社

前装式で作業視界良好！
簡単操作・快適作業でらくらく草刈り！

3つの作業ポジション

作業に合わせてワンタッチで
アーム位置を選べます。

作業範囲の広いアーム式

水田周り、水路際、上斜面、下斜面など、
様々な場所をトラクタに乗って
効率よく草刈作業が可能。

（作業リーチは運転席から見て 左：2.6 m，右：2.5 m）

油圧取出部品は標準装備

簡単着脱のフロント装着

トラクタへの着脱は、工具なしで一人で簡単に行えます。
トラクタ前部装着方式のため、常に前向き姿勢で作業ができ、
長時間の作業も疲れません。

屈折式２面刈りロータリーモアー

畦の上面と法面を同時に刈取り。
0°（水平位置）から 60°までの範囲で
モアーを畦畔に沿わせながら２面刈りが可能。
水平位置での刈幅は 800 mm。

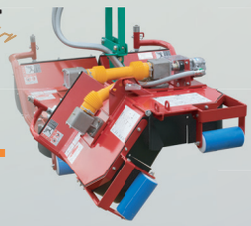

地面の凹凸に追従する フローティングリンク

モアーが地面の凹凸に追従（フローティング）
するため、モアーの角度、高さ調節操作が不要。
刈高さが安定した精度の高い草刈作業を実現。

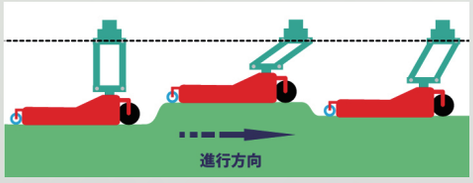

簡単操作の１本レバー

アーム操作を１本レバーで
全てコントロールし、
オペレーターの疲労を軽減。
（前方のレバーはモアー回転入り切りレバー）

仕様図

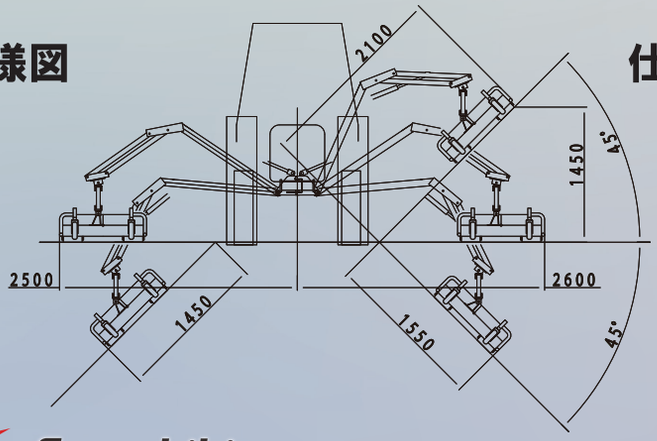

仕様表

仕様 ＼ 型式		TM-27
適用トラクタ	[kW]	14.7～36.7 (20～50PS)※1
水平最大リーチ	[mm]	2600
質量	[kg]	165
モアー	モアー構造	2面刈り・平面刈り
	刈刃形式	バーナイフ方式
	刈幅 [mm]	800
	刈高 [mm]	30・55・80の3段階
	モアー回転数 [rpm]	2700
1時間あたりの草刈面積	[㎡]	680～1700※2

※1 トラクタが適用馬力内であっても、ポンプ吐出量またはトラクタ重量により装着できない場合がございます。
詳しくはお近くの販売店、農協または下記製造元までお問い合わせください。
※2 トラクタ速度1～2.5 km/hの場合の作業効率です。

Sanyokiki 技術と創造でよろこばれる
三陽機器株式会社　三陽サービス株式会社

〒719-0392
岡山県浅口郡里庄町新庄3858
TEL：0865-64-2871
FAX：0865-64-2874

ISO9001 JQA-QM4853 本社・宝塚事業所

札幌　TEL：011-781-8777　FAX：011-781-9742
仙台　TEL：022-236-8581　FAX：022-239-7291
関東　TEL：0285-22-2901　FAX：0285-23-1549
岡山　TEL：0865-64-4301　FAX：0865-64-2874
熊本　TEL：096-237-2007　FAX：096-237-2029

ご覧いただきありがとうございます。
HP にはその他製品情報もございます。
今すぐ検索！
三陽機器　検索

SANYOKIKI ホームページ
YouTube 動画はコチラから

2025.2-S-2000