トラクタ用アーム式草刈機

ツインモアー

ZM-3708S

TM-27

草刈機詳細は
こちらからでも！

オプション　ウインカキット *ZM-WK01*

ZMシリーズの公道走行対応用灯火器キットです。　適応機種：ZMシリーズ全種
*公道走行対応シリーズ（DS仕様）には標準装備

作業範囲図

TM-27

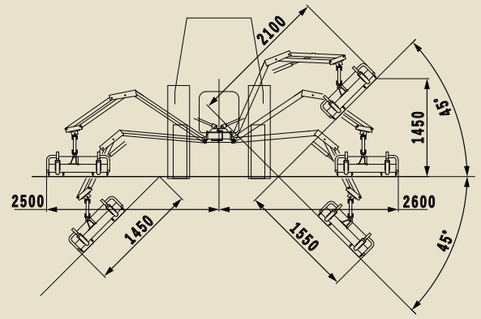

ZM-3708S(DS)

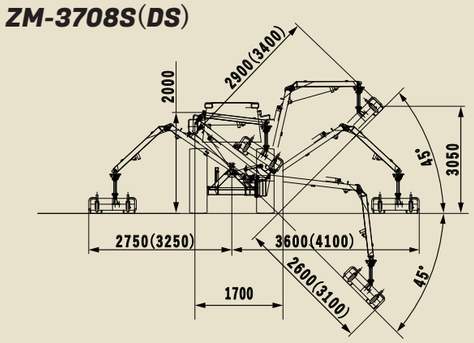

ZM-3709S(DS)

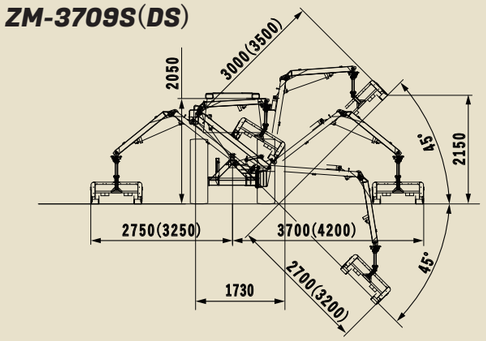

ZM-45S(DS)

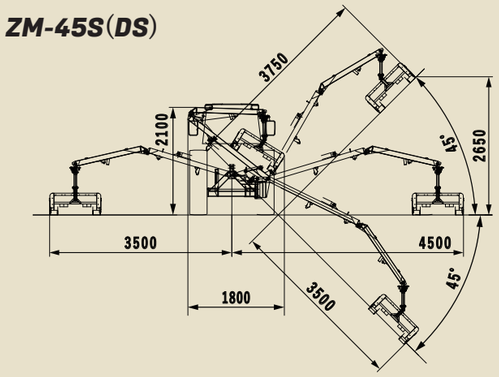

主要諸元表

仕様 ＼ 型式		TM-27	ZM-3708S(DS)	ZM-3709S(DS)	ZM-45S(DS)
適用トラクタ	[kW]	14.7～36.7 (20PS～50PS)※1	20.6～36.7 (28PS～)※1	25.7～36.7 (35PS～)※1	36.8～66.2 (50PS～)※1
最大水平リーチ	[mm]	2,600	3,600 (4,100)※2	3,700 (4,200)※3	4,500
質量 ※4	[kg]	165	340 (360)※5	370 (390)※5	379 (399)※5
適用カテゴリ		―――	1,2		
適用オートヒッチ		―――	日農工Sヒッチ, Lヒッチ ※6		
モアー	モアー構造	2面刈り・平面刈り		平面刈り専用	
モアー	刈刃形状	バーナイフ			
モアー	刈幅 [mm]	800		900	
モアー	刈高 ※7 [mm]	30・55・80の3段階			
モアー	モアー回転数 [rpm]	2,700		2,300	2,360
1時間あたりの草刈り面積	[㎡]	800～2,000 ※8		900～3,100 ※9	900～4,500 ※10

※1　トラクタが適用馬力内であっても、ポンプ吐出量またはトラクタ重量により装着できない場合がございます。詳しくはお近くの販売店、農協または下記製造元までお問い合わせください。
※2　トラクタ型式により右側最大水平リーチ4,100mmにすることが出来ます。(　)内は右側最大水平リーチ4,100mmにした場合の数値です。
※3　トラクタ型式により右側最大水平リーチ4,200mmにすることが出来ます。(　)内は右側最大水平リーチ4,200mmにした場合の数値です。
※4　アーム、モアー部、トラクタ本体組付部品を含んだ質量です。
※5　(　)内は公道走行対応(DS)シリーズの数値です。
※6　トラクタ特殊3点支持装置及び日農工特殊オートヒッチには装着できません。
※7　モアー前輪の高さ調整により調節可能です。
※8　トラクタ速度1～2.5km/hの場合の作業効率です。
※9　トラクタ速度1～3.5km/hの場合の作業効率です。
※10 トラクタ速度1～5km/hの場合の作業効率です。
※ アーム及びモアーの作動はトラクタ油圧を利用します。
※ 仕様は改良のため予告なく変更することがあります。

安全に関する ご注意

- ●ご使用前に取扱説明書をよく読んで正しく安全にお使いください。
- ●転倒・転落のおそれのある運転や作業はしないでください。
- ●無理な運転は機器の寿命を縮め、故障・事故の原因となる場合があります。
- ●ツインモアーを装着した状態での公道走行には、「ウインカキット」が必要です。
- ●故障・事故を未然に防止するため、十分に点検整備をしてください。
- ●モアー部の前後横には絶対に立たないでください。
- ●ヘルメット・保護メガネを必ず装着し、作業時の安全を心がけてください。

Sanyokiki　技術と創造でよろこばれる

三陽機器株式会社　三陽サービス株式会社

〒719-0392
岡山県浅口郡里庄町新庄3858
TEL：0865-64-2871
FAX：0865-64-2874

ISO 9001
JQA-QM4353
本社・宝塚事業所

札幌　TEL：011-781-8777　FAX：011-781-9742
仙台　TEL：022-236-8581　FAX：022-239-7291
関東　TEL：0285-22-2901　FAX：0285-23-1549
岡山　TEL：0865-64-4301　FAX：0865-64-2874
熊本　TEL：096-237-2007　FAX：096-237-2029

ご覧いただきありがとうございます。
HPにはその他製品情報もございます。
今すぐ検索！
三陽機器　検索

SANYOKIKI ホームページ
YouTube 動画はコチラから

2024.10-S-3000

Sanyokiki

ツインモアー導入で

草刈りに革命を

revolution

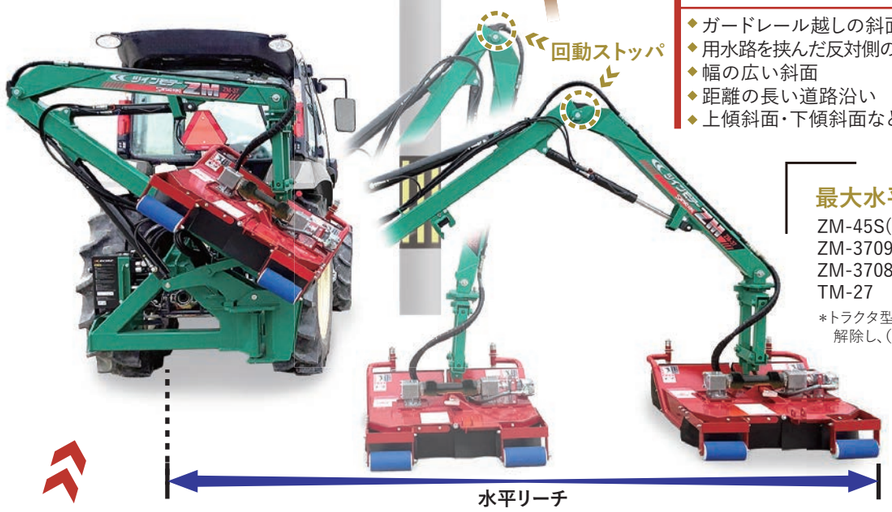

作業範囲の広いロングアーム式

- ガードレール越しの斜面
- 用水路を挟んだ反対側の斜面
- 幅の広い斜面
- 距離の長い道路沿い
- 上傾斜面・下傾斜面など

さまざまな場所をトラクタに乗って効率良く草刈り作業が可能。

最大水平リーチ

ZM-45S(DS)	4.5m
ZM-3709S(DS)	3.7m(4.2m)＊
ZM-3708S(DS)	3.6m(4.1m)＊
TM-27	2.6m

＊トラクタ型式によっては**回動ストッパ**を解除し、(　)内のアームリーチになります。

障害物回避が容易な格納式

トラクタに乗ったまま、レバー操作だけでモアー・アームをトラクタの車幅内にほぼ格納可能。草刈り作業時の障害物回避が容易で、安全なトラクタ走行が可能。(右後方ポジション時)

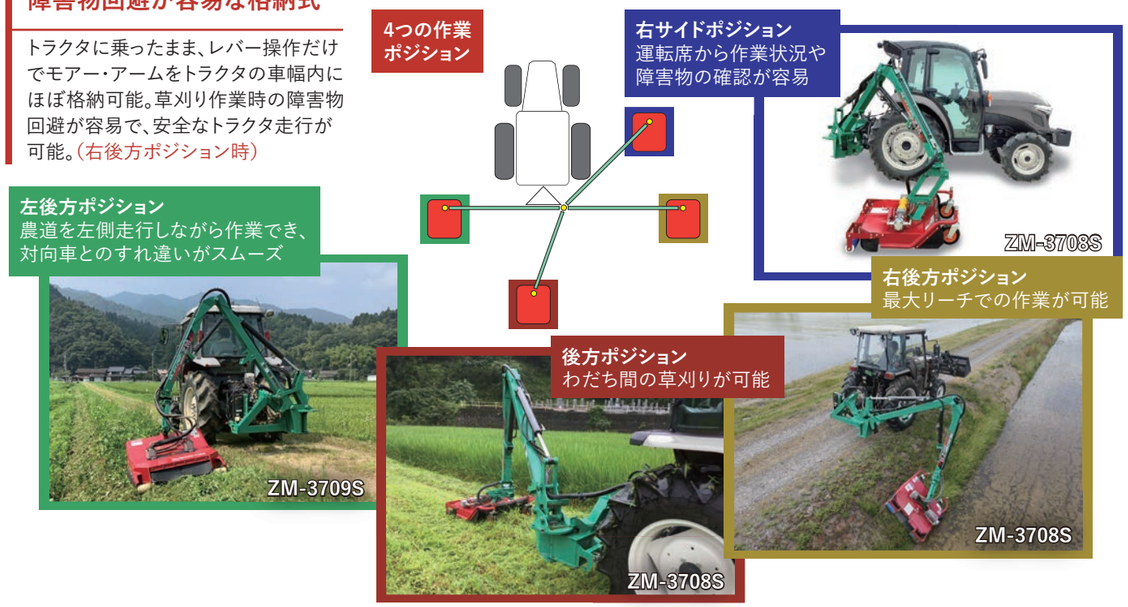

後部3点リンクへ簡単装着

トラクタの後部3点リンクに直装可能。
日農工標準オートヒッチにも対応できます。

地面の凹凸に追従するフローティングリンク

モアーが地面の凹凸に追従(フローティング)するため、モアーの角度、高さ調節操作が不要。
刈高さが安定した精度の高い草刈り作業を実現。

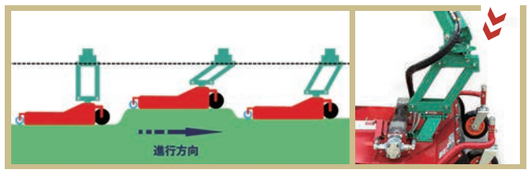

フィンガータッチコントロールレバー

モアーとアームの操作は1本レバーで自由自在。1本レバーはフィンガータッチのため、長時間の作業も快適。

収納離脱時は手で押して移動可能

簡単着脱のフロント装着

トラクタへの着脱は、工具無しで一人で簡単に行えます。

トラクタ前部装着式のため、常に前向き姿勢で作業でき、長時間の作業も疲れません。

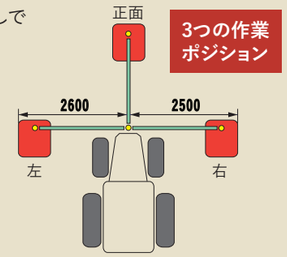

簡単操作の1本レバー

アーム操作を1本レバーで全てコントロールし、オペレーターの疲労を軽減。
(前方のレバーは、モアー回転のON/OFFを切り換えるレバー)

収納離脱時は手で押して移動可能

平面刈り専用ツインロータリーモアー

バーナイフ

ZM-45S(DS) / ZM-3709S(DS)

刈幅900mmの平面刈り専用。
刈刃は上下2段の4枚のバーナイフ。高トルクのツイン油圧モーターで草刈り性能アップ。

ナイフバセット品番	C30045010-2

屈折式2面刈りロータリーモアー

バーナイフ

ZM-3708S(DS) / TM-27

水平位置での刈幅800mm。
畦の上面と法面を同時に刈り取り。
0°(水平位置)から60°までの範囲でモアーを畦畔に沿わせながら2面刈り可能。

ナイフバセット品番	C10000786-1

選べる左刈仕様

受注生産

ZM-45SL(DS) / ZM-3709SL(DS) / ZM-3708SL(DS)

道路を左側走行しながら、
左後方ポジションにて
最大リーチでの作業が可能。

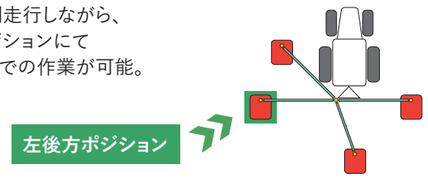

フリーナイフ

オプション

石などが当たってもフリー刃がスイングモアー本体への衝撃を軽減。
初めての方は下記をご購入下さい。
(交換用の刃のセットもございます)

品名	品番	適応ツインモアー
フリーナイフプレート 08セット	C30060640-1	TM-27 ZM-3708S
フリーナイフプレート 09セット	C30110640-1	ZM-3709S ZM-45S