Sanyokiki

ハンマーナイフモアー ZH-3708S

現地実演実施中！

メーカー希望小売価格(消費税10%込)
1,579,380円

中型トラクタ(35～70馬力)用アーム式ハンマーナイフモアー

≪特長≫

◆モアー部はハンマーナイフ方式を採用
モアー部はハンマーナイフ方式を採用。刈りムラが少なく、また刈った草が細断され、きれいな刈跡を実現。

◆フローティングリンクの採用
フローティングリンクの採用により、モアーが地面の凹凸に追従し、アームの細かい上下操作が不要。

◆刈高さの調整が可能
前輪の取付位置を変更することにより、刈高さの調整が可能（30㎜と55㎜の２段階調整）。

◆作業は４ポジションから選択
『右前方』『右』『後方』『左』の４つの作業ポジションから選択可能。

◆モアーの駆動はトラクタの油圧を利用
油圧取出部品は標準装備。

◆ロングアームの採用
ロングアームの採用により作業範囲が広く、ガードレール越しの法面、用水路を挟んだ反対側の法面、幅の広い法面、距離の長い道路沿いや上傾斜面、下傾斜面などさまざまな場所の草刈りが可能。

きれいな刈跡を実現

モアー部

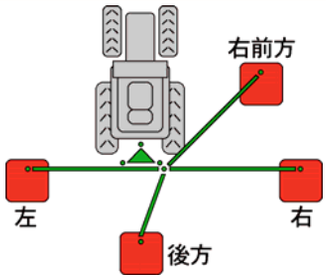

作業ポジション

◆１本レバーで楽々操作

モアーとアームの操作は１本レバーで自由自在。
１本レバーはフィンガータッチのため、長時間作業も快適。

◆モアーは車幅内に格納

１本レバー操作で、モアーやアームをトラクタ車幅内にほぼ格納することができ、草刈り作業時の障害物回避が容易に行え、圃場間移動の安全走行が可能。
トラクタからコンパクトに離脱できるので、小スペースでの保管が可能。

◆後部３点リンクへ簡単装着

トラクタの後部３点リンクに直装可能。
日農工標準オートヒッチにも対応できます。

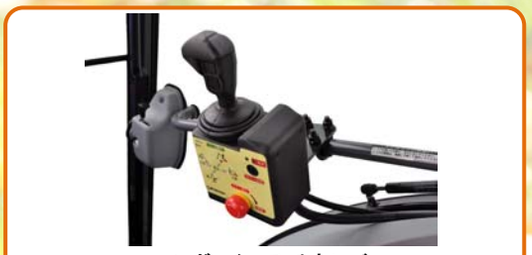

フィンガータッチ 1本レバー

トラクタの車幅内に格納

簡単操作、快適作業で、楽々・省力・省時間！
さまざまな場所での草刈りに活躍します！

【仕様表】

適用＼型式		ZH-3708S(3.7mリーチ)(注1)	ZH-3708S(4.2mリーチ)(注1)
適用トラクタ (kW)		25.7～51.5（35～70PS)(注2)	
トラクタ必要ポンプ流量 (L/min)		30～	
適用カテゴリ		JIS Ⅰ，Ⅱ	
適用オートヒッチ		日農工標準オートヒッチ（カテゴリS または L）	
質量 (kg)		392	
リーチ(m)	水平	3.7	4.2
	下45°	2.7	3.2
刈刃形式		ハンマーナイフ方式	
刈幅 (mm)		800	
刈高さ (mm)		30，55（2段階調節式）	
ナイフドラム回転数 (rpm)		3,300	
ハンマーナイフ刃数 (枚)		48	

(注1) 回動ストッパの解除により水平リーチ変更可能。
トラクタ型式により右側水平最大リーチ4,200mmの選択が可能。
(注2) トラクタが適用馬力内であっても、ポンプ流量またはトラクタ質量により装着できない場合があります。

【仕様図】

（単位は mm。下図（　）内の数字は4.2ｍリーチの場合）

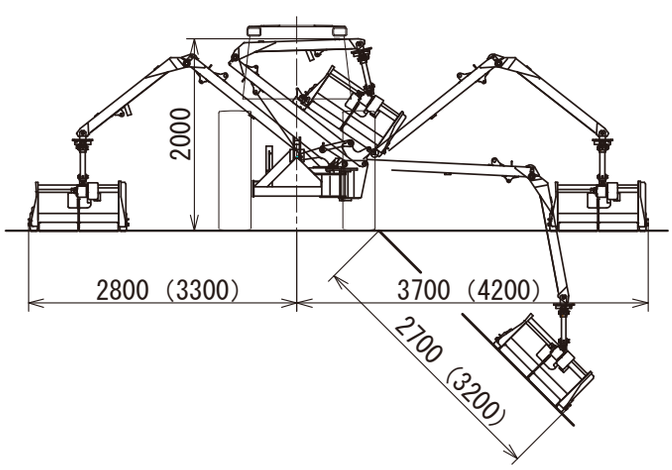

製造元
Sanyokiki 技術と創造でよろこばれる
三陽機器株式会社
ホームページ
https://www.sanyokiki.co.jp/
■本社/研究所 〒719-0392 岡山県浅口郡里庄町新庄 3858
TEL 0865-64-2871 FAX 0865-64-2874
●宝塚事業所 TEL 0797-83-0012 FAX 0797-83-0312
●東北センター TEL 022-236-8581 FAX 022-239-7291
ISO9001
JQA-QM4853
本社・宝塚事業所
三陽サービス株式会社
●営業所／札幌 TEL 011-781-8777 FAX 011-781-9742
仙台 TEL 022-236-8581 FAX 022-239-7291
関東 TEL 0285-22-2901 FAX 0285-23-1549
大阪・岡山 TEL 0865-64-4301 FAX 0865-64-2874
熊本 TEL 096-237-2007 FAX 096-237-2029
製品の詳しいご相談は下記まで連絡ください

BJJA-S-作成