トラクタ後部３点リンク装着型アーム式草刈機

ツインモアー

純正部品表

ZM3709S-SV

注意 本ツインモアーはキャビン仕様専用です。
安全フレーム仕様トラクタに装着する場合、トラクタ機種をご連絡ください。

文書コード№.：C95809000－2

お客様保管用

このたびは弊社製品を
お買い上げいただきありがとうございます。
この部品表は大切に保管していただき、
次のような場合にお役立てください。

１．部品注文の場合
① 部品ご注文の際は、**型式・品番・部品名・個数**をご連絡ください。
② 部品番号欄中、-----印のマークがある場合は、単体販売できませんので、それに該当する完備部品をご注文ください。

２．故障した場合
組立順に図解していますので、分解組立の参考にしてください。

３．故障診断の場合
サービスマンがこの表を見ながら診断しますので、機械と一緒にお見せください。

４．改良変更
本部品表は改良のため予告なく変更することがあります。

補修部品の供給年限について

この製品の補修用部品の供給年限（期間）は、製造打ち切り後９年です。
ただし、供給年限内であっても、特殊部品については納期などをご相談させていただく場合もあります。補修用部品の供給は、原則的には上記の供給年限で終了しますが、供給年限経過後であっても、部品供給のご要請があった場合には、納期および価格についてご相談させていただきます。

目　次

項　目　　ページ
トラクタ配管･････････････ ２
バルブ配管･････････････････ ４
電気システム･････････････ ６
アーム・他･････････････････ ８

FIG.1 トラクタ配管

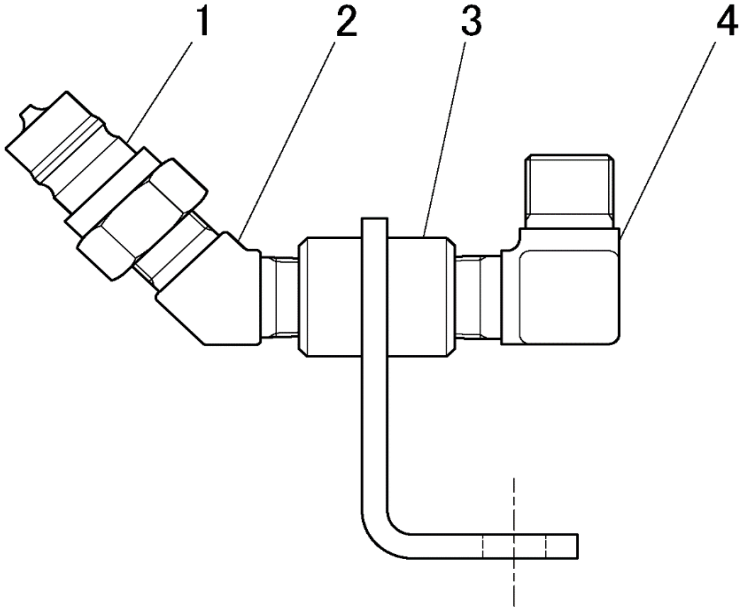

TAB.1 トラクタ配管

図番	ﾚﾍﾞﾙ	品　　番	品　　名	個数	来歴	適用機番	摘　　要
1	2	25001-51504	カプラオス	1		1001～	
2	2	25012-11544	45°　エルボ	1		1001～	2-R1/2
3	2	C9047301B-1	Tカプラブラケット	1		1001～	
4	2	25012-03544	ホースエルボ	1		1001～	G1/2×R1/2
5	2	A10000062-1	カラーリング	1		1001～	1/2 緑　(図欠)
6	2	25001-87040	カプラキャップオス	1		1001～	1/2ｵｽ用(赤色)　(図欠)
7	2	29610-30185	ジュシバンド	8		1001～	185㎜　(図欠)
8	2	29610-40365	ジュシバンド	2		1001～	365㎜　(図欠)
		（以下Tポート組付用予備部品）					
9	2	25012-04544	45°　ホースエルボ	1		1001～	G1/2×R1/2　(図欠)
10	2	11053-51425	ボルト	1		1001～	M14×2.0×25　(図欠)
11	2	14512-50140	バネザガネ	1		1001～	M14用2号　(図欠)
12	2	12053-50144	ナット	1		1001～	M14×2.0　(図欠)
13	2	29034-31500	ゴムホース(12×1500×105)	1		1001～	ﾒｽG1/2×ﾒｽG1/2, 緑　(図欠)
		（以下トラクタ サービスバルブ用予備部品）					
14	2	25001-11504	カプラメス	2		1001～	1/2　(図欠)
15	2	25001-82040	カプラキャップメス	2		1001～	1/2, 赤　(図欠)
16	2	25021-55043	ブッシング	2		1001～	Rc3/8×R1/2　(図欠)

FIG.2 バルブ配管

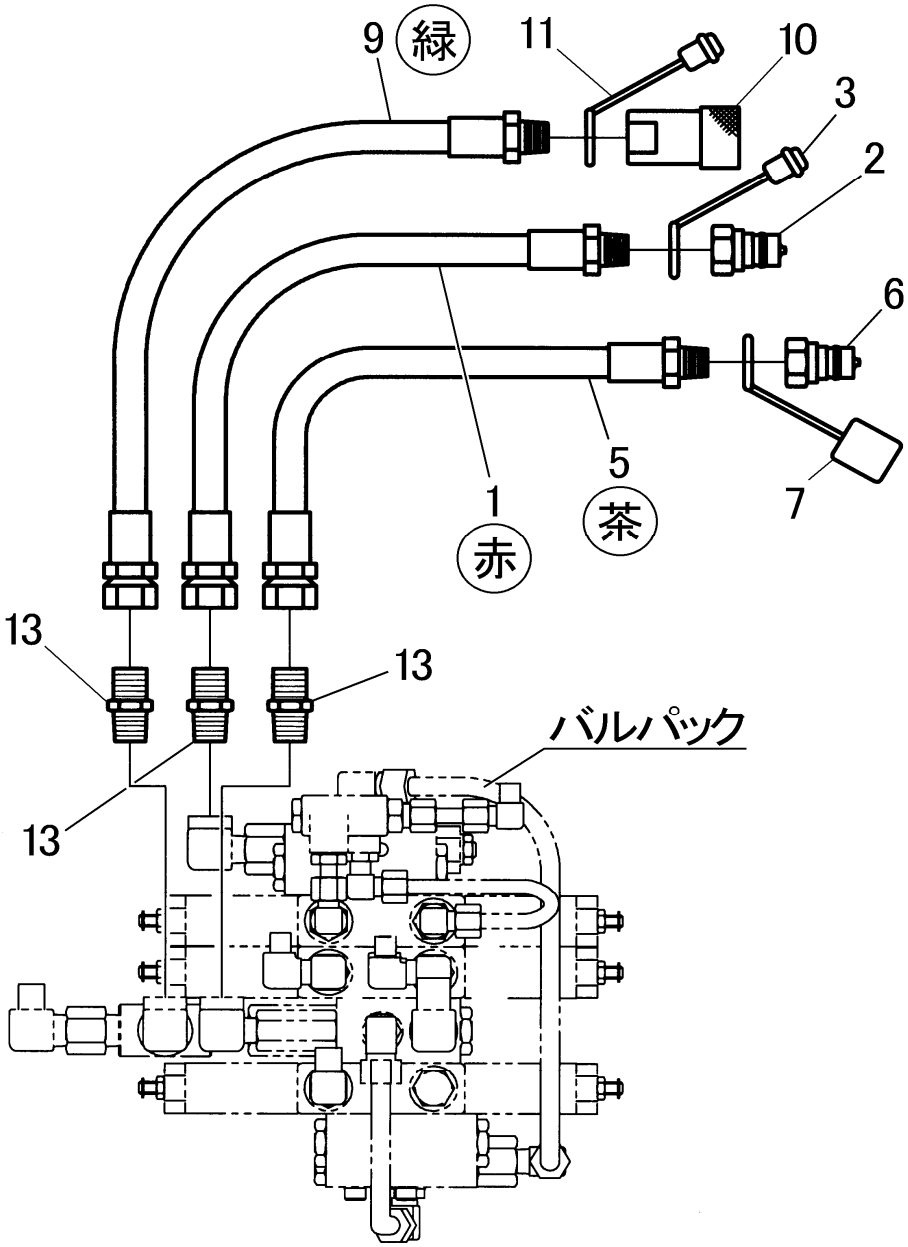

TAB.2 バルブ配管

図番	ﾚﾍﾞﾙ	品　　番	品　　名	個数	来歴	適用機番	摘　　要
1	2	29004-51750	ゴムホース(12×1750×210)	1		1001～	ｵｽR1/2×ﾒｽG1/2, 赤
2	2	25001-51504	カプラオス	1		1001～	1/2
3	2	25001-87040	カプラキャップオス	1		1001～	1/2ｵｽ用, 赤
4	2	A10000060-1	カラーリング	1		1001～	1/2, 赤
5	2	29004-51750	ゴムホース(12×1750×210)	1		1001～	ｵｽR1/2×ﾒｽG1/2, 茶
6	2	25001-51504	カプラオス	1		1001～	1/2
7	2	25001-87040	カプラキャップオス	1		1001～	1/2ｵｽ用, 赤
8	2	A10000061-1	カラーリング	1		1001～	1/2, 茶
9	2	29004-31750	ゴムホース(12×1750×105)	1		1001～	ｵｽR1/2×ﾒｽG1/2, 緑
10	2	25001-11504	カプラメス	1		1001～	1/2
11	2	25001-82040	カプラキャップメス	1		1001～	1/2ﾒｽ用, 赤
12	2	A10000062-1	カラーリング	1		1001～	1/2, 緑
13	2	25011-02544	ホースニップル	3		1001～	G1/2×R1/2
14	2	C30138820-1	ラベルアッシ	1		1001～	ｶﾌﾟﾗ注意　　(図欠)

FIG.3 電気システム

注意 図中、◆印部品は離脱部に同梱の「純正部品表」に記載してあります。

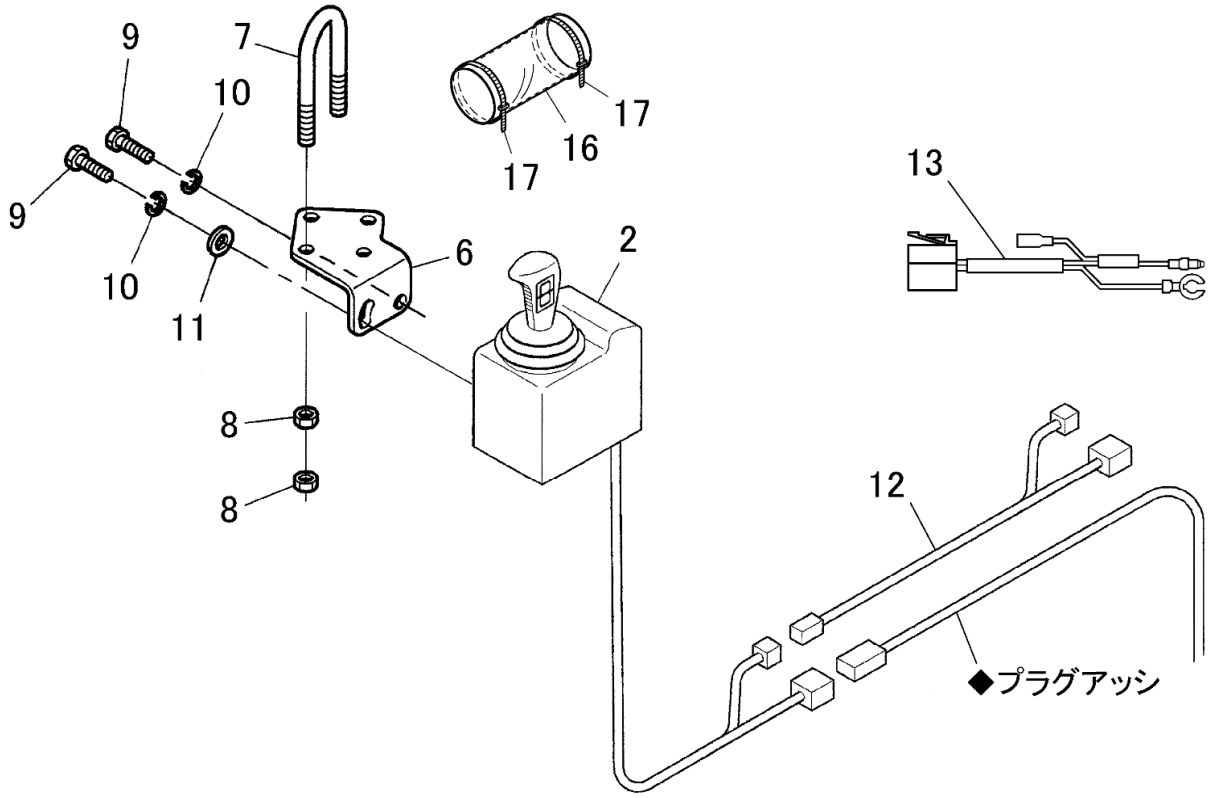

TAB.3 電気システム

図番	ﾚﾍﾞﾙ	品　　番	品　　名	個数	来歴	適用機番	摘　　要
1	2	C85060210-1	スイッチボックスアッシ	1		1001～	№2～11
2	3	D70021900-1	スイッチボックス	1		1001～	№3～5, ZM-45
3	4	×	スイッチボックスホンタイ	1		1001～	単体販売不可
4	4	D70022050-1	ソウサラベル	1		1001～	ZM-45　(図欠)
5	4	22550-43000	ヒューズ	1		1001～	15A　(図欠)
6	3	B10002573-1	スイッチボックスステー	1		1001～	
7	3	42148-8500-1	トリツケボルト	2		1001～	M10×1.5, U字形
8	3	12013-70104	ナット	8		1001～	M10×1.5(黒色)
9	3	11153-70820	ボルト	2		1001～	M8×1.25×20(黒色)
10	3	14512-70080	バネザガネ	2		1001～	M8用2号(黒色)
11	3	14017-00800	ヒラザガネ	1		1001～	M8用(黒色)
12	2	C10000133-1	デンゲントリダシ	1		1001～	2芯, 1050㎜
13	2	C92408510-1	デンゲントリダシアダプタ	1		1001～	ZM45-SV
14	2	22550-31015	タップスプライス	1		1001～	171425-1　(図欠)
15	2	C30138820-1	ラベルアッシ	1		1001～	ｶﾌﾟﾗ注意　(図欠)
16	2	29601-0410-0	ホースカバー	1	追加		200×200
17	2	29610-30185	ジュシバンド	2	追加		185㎜

FIG.4 アーム・他

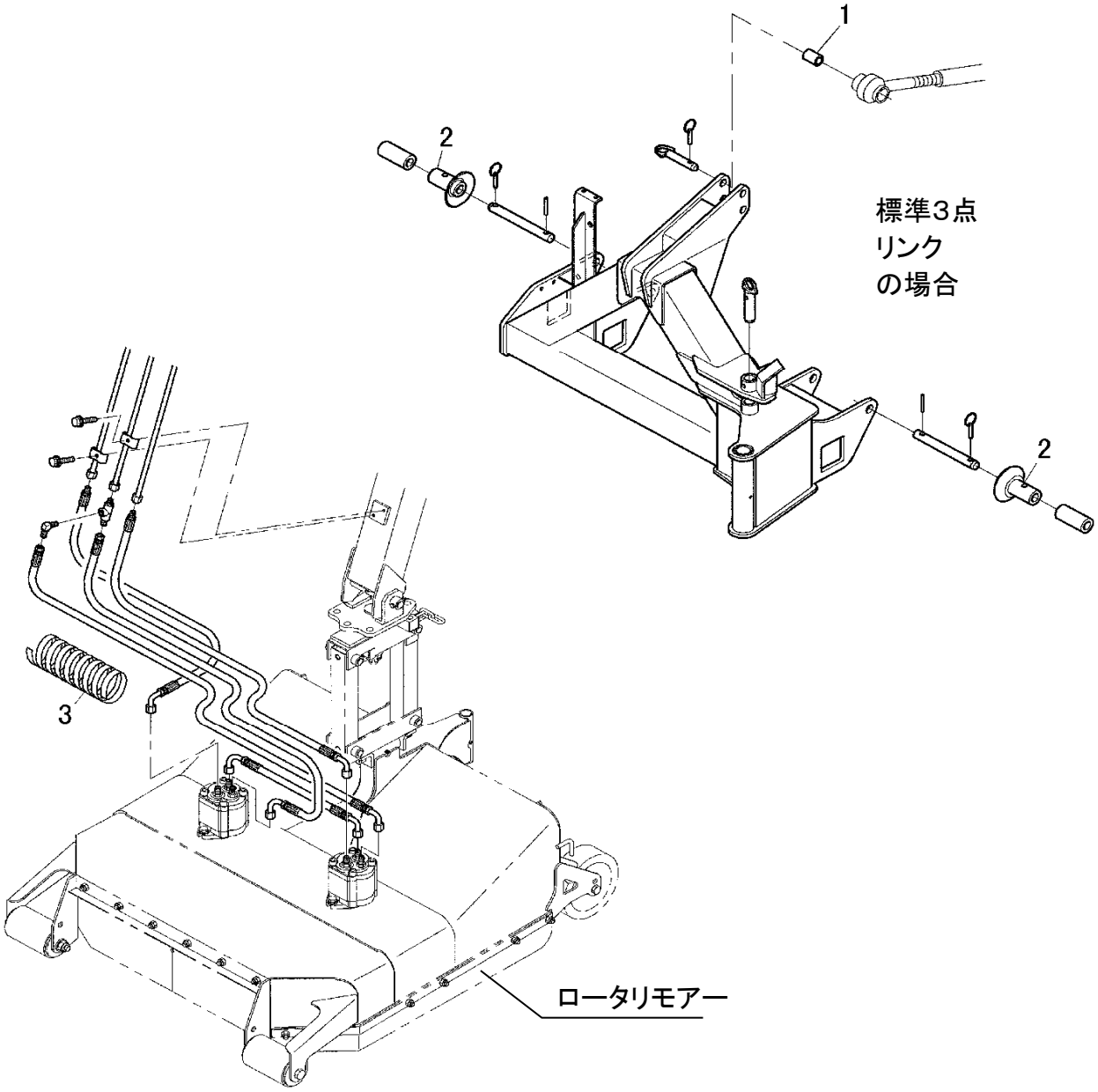

TAB.4 アーム他

図番	ﾚﾍﾞﾙ	品　　番	品　　名	個数	来歴	適用機番	摘　　要
1	2	A10000135-1	トップリンクブッシュ	1		1001～	φ25×φ19×51, K353
2	2	A10000028-1	ガイドカラー	2		1001～	805-0013
3	2	A10000131-1	スパイラルチューブ	1		1001～	24×20×1800
4	2	C10000001-1	ホゴメガネ	1		1001～	(図欠)
5	2	50304-0711-1	ナイフプロテクタ	1		1001～	TM-26 (図欠)
6	2	C30629020-	トリアツカイセツメイショ	1		1001～	ZM-3709S (図欠)
7	2	C95809000-	ジュウンセイブヒンヒョウ	1		1001～	本書 (図欠)
8	2	C95809010-	クミツケヨウリョウショ	1		1001～	(図欠)