自走式チッパーシュレッダ

# グリーンフレーカ

# 純正部品表

# GF180D

**お客様の製品機番は　　です。**

文書コード№：GF1809000－7

**お客様保管用**

**このたびは弊社製品を**
**お買い上げいただきありがとうございます。**
**この部品表は大切に保管していただき、次のような場合にお役立てください。**

**１．部品注文について**

① 部品ご注文の際は、**型式・機番・品番・品名・個数**をご連絡ください。

② 部品番号欄中、「×」印がある部品は単体販売できません。それに該当する完備部品をご注文ください。

**２．故障した場合**

組立順に図解していますので、分解組立の参考にしてください。

**３．故障診断の場合**

サービスマンがこの表を見ながら診断しますので、機械と一緒にお見せください。

**４．改良変更**

本部品表は改良のため予告なく変更することがあります。

## 補修部品の供給年限について

**この製品の補修用部品の供給年限（期間）は、製造打ち切り後６年です。**
ただし、供給年限内であっても、特殊部品については納期などをご相談させていただく場合もあります。補修用部品の供給は、原則的には上記の供給年限で終了しますが、供給年限経過後であっても、部品供給のご要請があった場合には、納期および価格についてご相談させていただきます。

# 目　次

**項 目**　　**ページ**


エンジン周り詳細 ･････････････････････ 1
ベルト部詳細 ･････････････････････････ 5
ロータクラッチ部詳細 ･････････････････ 9
ロータ部詳細 ･････････････････････････11
フレーム部詳細 ･･････････････････････13
フィードボックス詳細 ･････････････････15
ホッパ詳細 ･･････････････････････････17
カバー詳細 ･･････････････････････････19
油圧配管詳細 ･････････････････････････25
電気システム詳細 ･････････････････････29
バルブ詳細 ･･････････････････････････31
台車部詳細 ･･････････････････････････33
コントロールボックス部詳細 ･･････････37
ラベル詳細 ･･････････････････････････41
同梱品詳細 ･･････････････････････････45
ギヤボックス詳細 ･････････････････････47

# FIG.1 エンジン周り詳細（1）

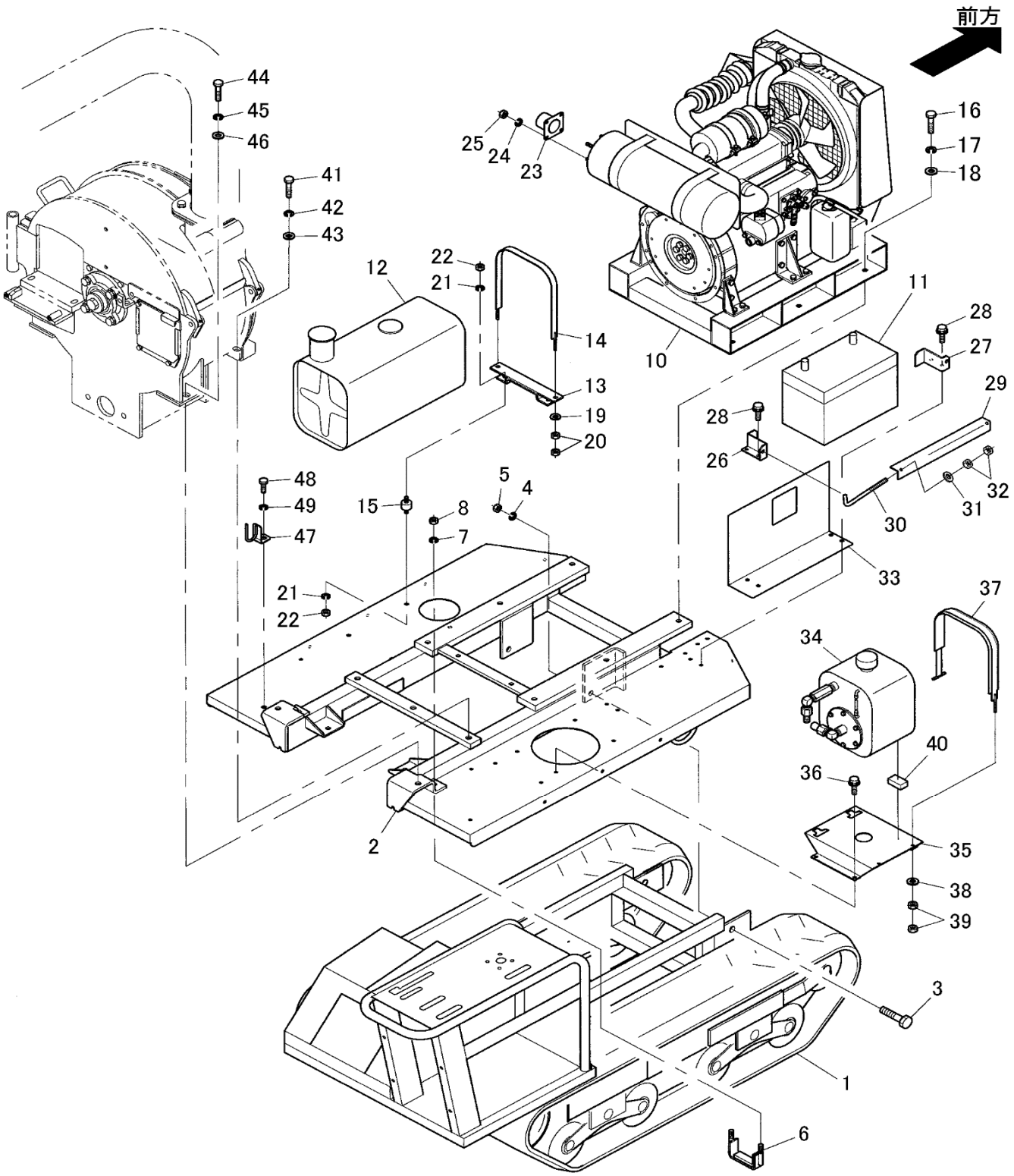

# TAB.1 エンジン周り詳細（1）

| 図番 | ﾚﾍﾞﾙ | 三陽品番 | 品　　名 | 個数 | 来歴 | 適用機番 | 摘　　要 |
|---|---|---|---|---|---|---|---|
| 1 | 2 | GF1804010-1 | ダイシャ | 1 | | 1001～ | |
| 2 | 2 | GF1804511-1 | ベースフレーム | 1 | | 1001～ | |
| 3 | 2 | 11053-51640 | ボルト | 2 | | 1001～ | M16×2.0×40 |
| 4 | 2 | 14512-50160 | バネザガネ | 2 | | 1001～ | M16用2号 |
| 5 | 2 | 12053-50164 | ナット | 2 | | 1001～ | M16×2.0 |
| 6 | 2 | GF1654611-1 | Uボルト | 2 | | 1001～ | GF165DE |
| 7 | 2 | 14512-50120 | バネザガネ | 4 | | 1001～ | M12用2号 |
| 8 | 2 | 12053-50124 | ナット | 4 | | 1001～ | M12×1.75 |
| **9** | **2** | **GF1804110-1** | **エンジンパワーユニット** | **1** | | **1001～** | **№10～15, D1703** |
| 10 | 3 | × | エンジンホンタイ | 1 | | 1001～ | **単体販売不可** |
| 11 | 3 | GF1804150-1 | バッテリ | 1 | | 1001～ | 115D31L |
| 12 | 3 | × | ネンリョウタンク | 1 | | 1001～ | **単体販売不可** |
| 13 | 3 | × | タンクステー | 2 | | 1001～ | **単体販売不可** |
| 14 | 3 | × | タンクバンド | 2 | | 1001～ | **単体販売不可** |
| 15 | 3 | × | ボウシンゴム | 4 | | 1001～ | **単体販売不可** |
| 16 | 2 | 11053-51430 | ボルト | 6 | | 1001～ | M14×2.0×30 |
| 17 | 2 | 14512-50140 | バネザガネ | 6 | | 1001～ | M14用2号 |
| 18 | 2 | 14015-01400 | ヒラザガネ | 6 | | 1001～ | M14用 |
| 19 | 2 | 14015-00800 | ヒラザガネ | 4 | | 1001～ | M8用 |
| 20 | 2 | 12113-50084 | ナット | 8 | | 1001～ | M8×1.25 |
| 21 | 2 | 14512-50100 | バネザガネ | 8 | | 1001～ | M10用2号 |
| 22 | 2 | 12113-50104 | ナット | 8 | | 1001～ | M10×1.5 |
| 23 | 2 | GF165431Y-1 | マフラアダプタ | 1 | | 1001～ | GF165DE |
| 24 | 2 | 14512-50080 | バネザガネ | 4 | | 1001～ | M8用2号 |
| 25 | 2 | 12113-50084 | ナット | 4 | | 1001～ | M8×1.25 |
| 26 | 2 | C10001336-1 | バッテリステーヒダリ | 1 | | 1001～ | GF150D |
| 27 | 2 | C10001337-1 | バッテリステーミギ | 1 | | 1001～ | GF150D |
| 28 | 2 | 11125-50820 | ボルト（ﾋﾗｻﾞｶﾞﾈ，ﾊﾞﾈｻﾞｶﾞﾈ付） | 4 | | 1001～ | M8×1.25×20 |
| 29 | 2 | C10001338-1 | バッテリオサエ | 1 | | 1001～ | GF150D |
| 30 | 2 | C10001339-1 | フックボルト | 2 | | 1001～ | GF150D |
| 31 | 2 | 14015-00800 | ヒラザガネ | 2 | | 1001～ | M8用 |
| 32 | 2 | 12113-50084 | ナット | 4 | | 1001～ | M8×1.25 |
| 33 | 2 | GF1807411-1 | バッテリカバー | 1 | | 1001～ | |
| 34 | 2 | GF1655010-1 | サドウユタンクアッシ | 1 | | 1001～ | GF165DE |
| 35 | 2 | C10001333-1 | タンクベース | 1 | | 1001～ | GF150D |
| 36 | 2 | 11125-50820 | ボルト（ﾋﾗｻﾞｶﾞﾈ，ﾊﾞﾈｻﾞｶﾞﾈ付） | 4 | | 1001～ | M8×1.25×20 |
| 37 | 2 | C10001078-1 | タンクバンドアッシ | 2 | | 1001～ | GF150 |
| 38 | 2 | 14015-00600 | ヒラザガネ | 2 | | 1001～ | M6用 |
| 39 | 2 | 12013-50064 | ナット | 4 | | 1001～ | M6×1.0 |
| 40 | 2 | T10200104-1 | ボウシンパット | 8 | | 1001～ | SLH440EG |
| 41 | 2 | 11053-51635 | ボルト | 3 | | 1001～ | M16×2.0×35 |
| 42 | 2 | 14512-50160 | バネザガネ | 3 | | 1001～ | M16用2号 |
| 43 | 2 | 14015-01600 | ヒラザガネ | 3 | | 1001～ | M16用 |
| 44 | 2 | 11053-51645 | ボルト | 2 | | 1001～ | M16×2.0×45 |
| 45 | 2 | 14512-50160 | バネザガネ | 2 | | 1001～ | M16用2号 |
| 46 | 2 | 14015-01600 | ヒラザガネ | 2 | | 1001～ | M16用 |
| 47 | 2 | C10001071-1 | ホースガイド | 1 | | 1001～ | GF150 |
| 48 | 2 | 11053-51220 | ボルト | 1 | | 1001～ | M12×1.75×20 |
| 49 | 2 | 14512-50120 | バネザガネ | 1 | | 1001～ | M12用2号 |
| 50 | 2 | GF1807710-1 | ダンネツシート | 1 | | 1001～ | （図欠） |

## FIG.2 エンジン周り詳細（2）

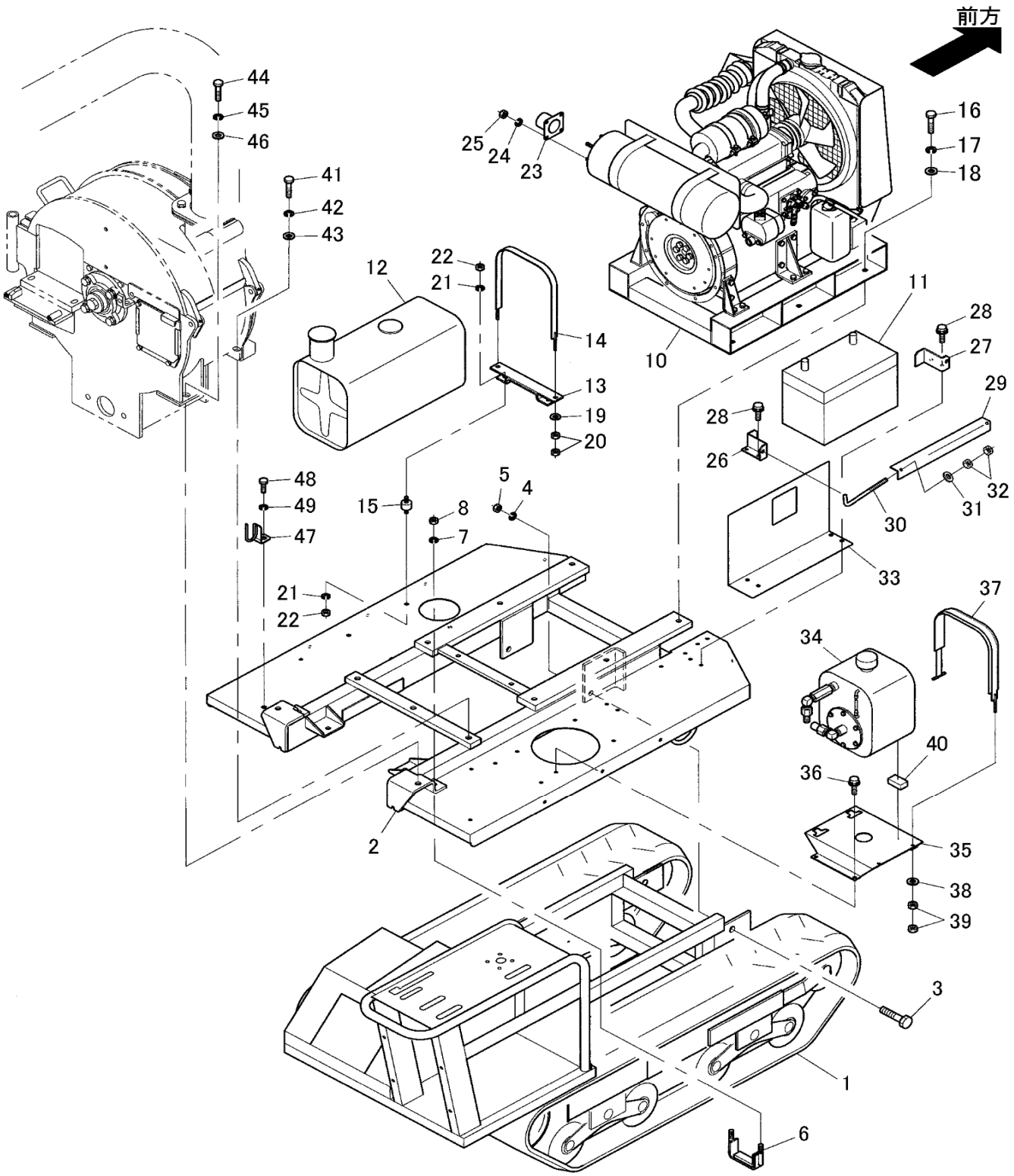

# TAB.2 エンジン周り詳細（2）

| 図番 | ﾚﾍﾞﾙ | 三陽品番 | 品　　名 | 個数 | 来歴 | 適用機番 | 摘　　要 |
|---|---|---|---|---|---|---|---|
| 51 | 2 | 22501-03046 | コルゲートチューブ | 1 | | 1001～ | φ13, 750㎜　（図欠） |
| | | 22501-03045 | コルゲートチューブ | 1 | ↑部変 | 1006～ | φ13, 700㎜　（図欠） |
| 52 | 2 | 22501-03040 | コルゲートチューブ | 2 | | 1001～ | φ13, 450㎜　（図欠） |
| | | 22501-03022 | コルゲートチューブ | 2 | ↑部変 | 1006～ | φ13, 230㎜　（図欠） |

## FIG.3 ベルト部詳細（1）

**注意** 図中、※印部品はエンジン部品を示します。

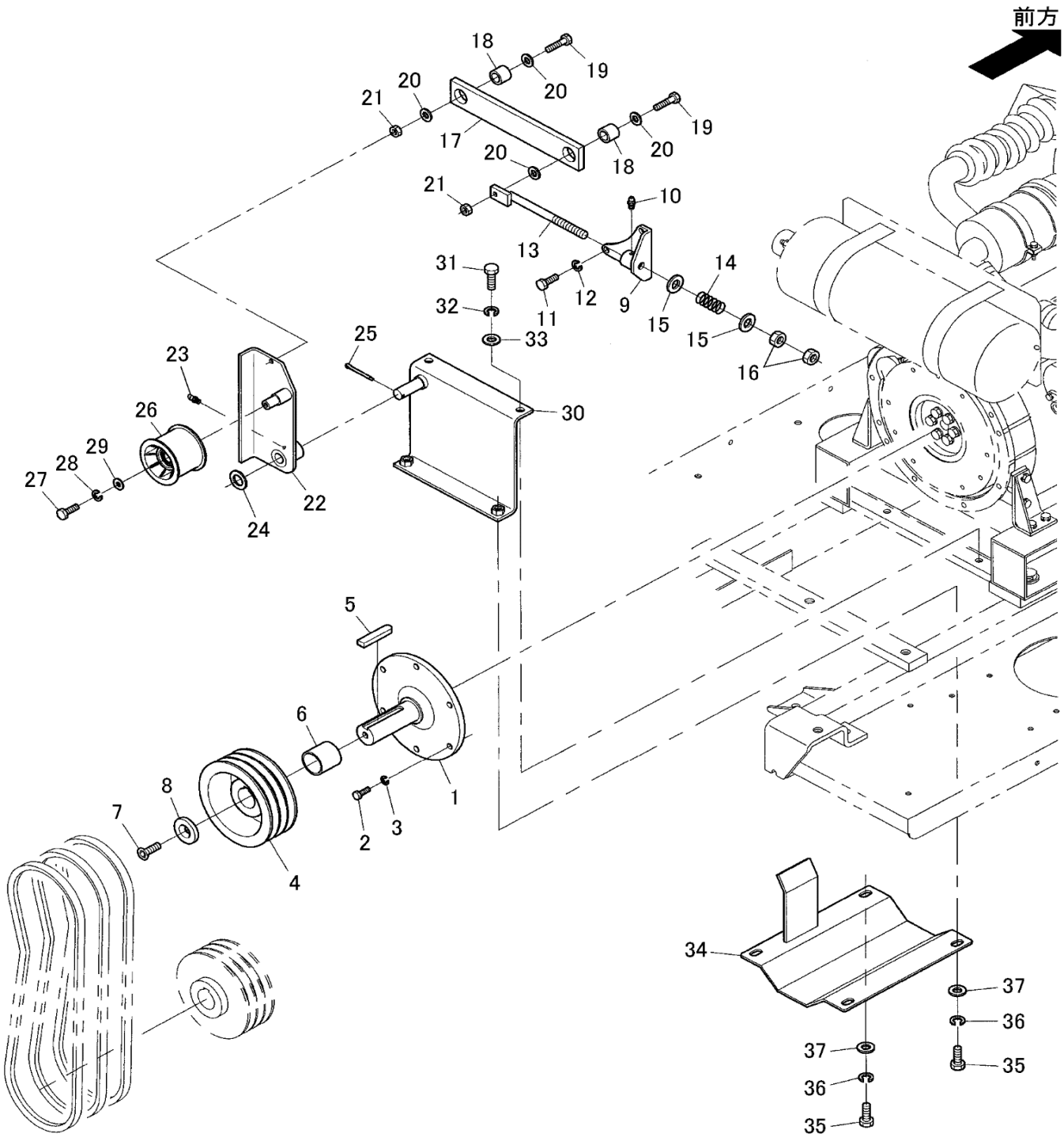

# TAB.3 ベルト部詳細（1）

| 図番 | ﾚﾍﾞﾙ | 三陽品番 | 品　　名 | 個数 | 来歴 | 適用機番 | 摘　　要 |
|---|---|---|---|---|---|---|---|
| 1 | 2 | GF1804210-1 | エンジンアダプタ | 1 | | 1001～ | |
| 2 | 2 | 11153-51025 | ボルト | 6 | | 1001～ | M10×1.25×25 |
| 3 | 2 | 14512-50100 | バネザガネ | 6 | | 1001～ | M10用2号 |
| 4 | 2 | GF1806710-1 | プーリA | 1 | | 1001～ | 160-B-3-40 |
| 5 | 2 | A300080050 | キー | 1 | | 1001～ | 12×8×50, 両角 |
| 6 | 2 | GF180651A-1 | カラーB | 1 | | 1001～ | φ48.6×t3.5×60L |
| 7 | 2 | 11731-31220 | サラボルト | 1 | | 1001～ | M12×1.75×20, 六角穴付 |
| 8 | 2 | GF180621A-1 | プレート | 1 | | 1001～ | |
| 9 | 2 | GF180441A-2 | バネステー | 1 | | 1001～ | |
| 10 | 2 | 16611-15610 | グリスニップル | 1 | | 1001～ | A-M6×1.0 |
| 11 | 2 | 11173-51020 | ボルト | 2 | | 1001～ | M10×1.25×20 |
| 12 | 2 | 14512-50100 | バネザガネ | 2 | | 1001～ | M10用2号 |
| 13 | 2 | GF180751A-2 | アイボルト | 1 | | 1001～ | |
| 14 | 2 | C10002049-1 | アクセルバネ | 1 | | 1001～ | GF150DE |
| 15 | 2 | 14015-01400 | ヒラザガネ | 2 | | 1001～ | M14用 |
| 16 | 2 | 12053-50144 | ナット | 2 | | 1001～ | M14×2.0 |
| 17 | 2 | GF180781A-1 | テンションバー | 1 | | 1001～ | |
| | | GF180781A-1 | テンションバー | 1 | ↑部変 | 1003～ | |
| | | GF180781A-2 | テンションバー | 1 | 部変 | 1033～ | |
| 18 | 2 | GF180791A-1 | カラーD | 2 | | 1001～ | φ13.8×2.3×11.5 |
| 19 | 2 | 11153-50830 | ボルト | 2 | | 1001～ | M8×1.25×30 |
| | | 11057-30830 | ボルト | 2 | ↑部変 | 1021～ | M8×1.25×30 |
| 20 | 2 | 14015-00800 | ヒラザガネ | 4 | | 1001～ | M8用 |
| 21 | 2 | 12113-50084 | ナット | 2 | | 1001～ | M8×1.25 |
| 22 | 2 | GF1801311-1 | アイドラアームA | 1 | | 1001～ | |
| 23 | 2 | 16611-15610 | グリスニップル | 1 | | 1001～ | A-M6×1.0 |
| 24 | 2 | 14015-02000 | ヒラザガネ | 1 | | 1001～ | M20用 |
| 25 | 2 | 15511-50440 | ワリピン | 1 | | 1001～ | φ4×40 |
| 26 | 2 | A300900090 | アイドラ | 1 | | 1001～ | VFF-8062 |
| | | A300900750 | アイドラ | 1 | 部変 | 1033～ | VFF-5065 |
| 27 | 2 | 11153-50816 | ボルト | 1 | | 1001～ | M8×1.25×16 |
| 28 | 2 | 14512-50080 | バネザガネ | 1 | | 1001～ | M8用2号 |
| 29 | 2 | 83001-4177-1 | トクシュヒラザガネ | 1 | | 1001～ | φ9×φ22×t1.6 |
| 30 | 2 | GF1801911-1 | カバーステー | 1 | | 1001～ | |
| 31 | 2 | 11053-51235 | ボルト | 2 | | 1001～ | M12×1.75×35 |
| 32 | 2 | 14512-50120 | バネザガネ | 2 | | 1001～ | M12用2号 |
| 33 | 2 | 14015-01200 | ヒラザガネ | 2 | | 1001～ | M12用 |
| 34 | 2 | GF1801811-1 | プーリカバーB | 1 | | 1001～ | |
| 35 | 2 | 11053-51220 | ボルト | 2 | | 1001～ | M12×1.75×20 |
| 36 | 2 | 14512-50120 | バネザガネ | 2 | | 1001～ | M12用2号 |
| 37 | 2 | 14015-01200 | ヒラザガネ | 2 | | 1001～ | M12用 |

## FIG.4 ベルト部詳細（2）

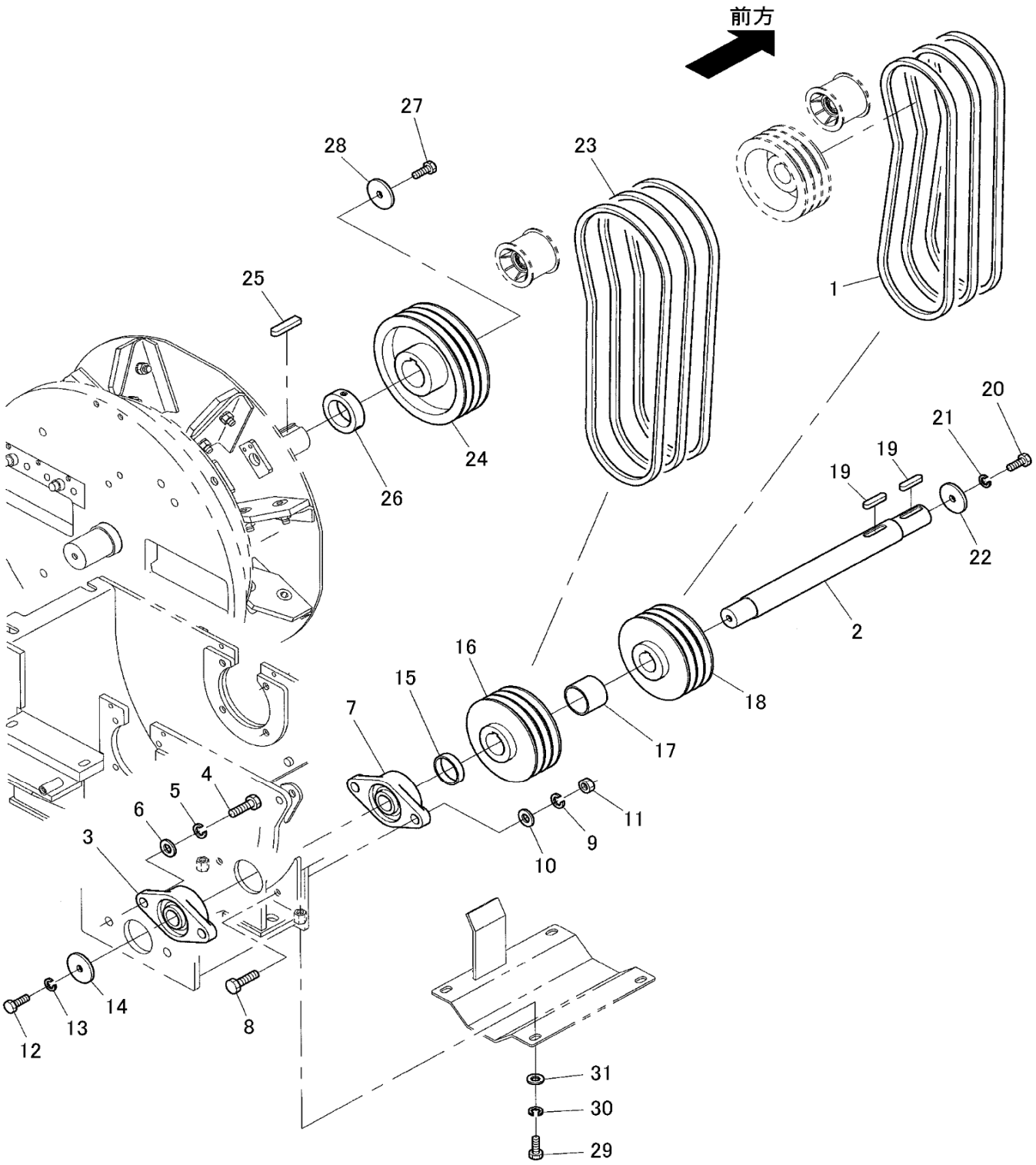

# TAB.4 ベルト部詳細（2）

| 図番 | ﾚﾍﾞﾙ | 三陽品番 | 品　　名 | 個数 | 来歴 | 適用機番 | 摘　　要 |
|---|---|---|---|---|---|---|---|
| 1 | 2 | A315200110 | Vベルト | 3 | | 1001～ | SB57 |
| 2 | 2 | GF1802310-1 | カウンタジク | 1 | | 1001～ | |
| 3 | 2 | A300070360 | ヒシフランジガタユニット | 1 | | 1001～ | UCFL208J |
| 4 | 2 | 11053-51435 | ボルト | 2 | | 1001～ | M14×2.0×35 |
| 5 | 2 | 14512-50140 | バネザガネ | 2 | | 1001～ | M14用2号 |
| 6 | 2 | 14015-01400 | ヒラザガネ | 2 | | 1001～ | M14用 |
| 7 | 2 | A300070370 | ヒシフランジガタユニット | 1 | | 1001～ | UCFL209J |
| 8 | 2 | 11053-51650 | ボルト | 2 | | 1001～ | M16×2.0×50 |
| 9 | 2 | 14512-50160 | バネザガネ | 2 | | 1001～ | M16用2号 |
| 10 | 2 | 14015-01600 | ヒラザガネ | 2 | | 1001～ | M16用 |
| 11 | 2 | 12053-50164 | ナット | 2 | | 1001～ | M16×2.0 |
| 12 | 2 | 11053-51220 | ボルト | 1 | | 1001～ | M12×1.75×20 |
| 13 | 2 | 14512-50120 | バネザガネ | 1 | | 1001～ | M12用2号 |
| 14 | 2 | C10000829-1 | プレート | 1 | | 1001～ | SCS125TR |
| 15 | 2 | GF180641A-1 | カラーA | 1 | | 1001～ | φ60.5×t3.8×13.5L |
| | | GF180641A-1 | カラーA | 1 | ↑部変 | 1004～ | φ55×φ45×13.5L |
| 16 | 2 | GF1806810-1 | プーリB | 1 | | 1001～ | 160-B-3-45 |
| 17 | 2 | GF180661A-1 | カラーC | 1 | | 1001～ | φ60.5×t3.8×45.3L |
| | | GF180661A-2 | カラーC | 1 | 部変 | 1004～ | φ55×φ45×45.3L |
| 18 | 2 | GF1806710-1 | プーリA | 1 | | 1001～ | 160-B-3-40 |
| 19 | 2 | A300080040 | キー | 2 | | 1001～ | 12×8×50, 両丸 |
| | | A300080060 | キー | 2 | ↑部変 | 1004～ | 12×8×44, 片丸 |
| 20 | 2 | A10000517-1 | ボルト | 1 | | 1001～ | M12×1.75×25, 左ﾈｼﾞ |
| 21 | 2 | A10000521-1 | バネザガネ | 1 | | 1001～ | M12用2号, 左ﾈｼﾞ用 |
| 22 | 2 | C10000829-1 | プレート | 1 | | 1001～ | SCS125TR |
| 23 | 2 | A315200120 | Vベルト | 3 | | 1001～ | SB58 |
| 24 | 2 | GF1806910-1 | プーリC | 1 | | 1001～ | 212-B-3-55 |
| 25 | 2 | GF1657410-1 | キー | 1 | | 1001～ | 15×10×53 |
| 26 | 2 | A300900430 | セットカラー | 1 | | 1001～ | KSC5522SP |
| 27 | 2 | A10000517-1 | ボルト | 1 | | 1001～ | M12×1.75×25, 左ﾈｼﾞ |
| 28 | 2 | C10000829-1 | プレート | 1 | | 1001～ | S-CS125TR |
| 29 | 2 | 11053-51220 | ボルト | 2 | | 1001～ | M12×1.75×20 |
| 30 | 2 | 14512-50120 | バネザガネ | 2 | | 1001～ | M12用2号 |
| 31 | 2 | 14015-01200 | ヒラザガネ | 2 | | 1001～ | M12用 |

## FIG.5 ロータクラッチ部詳細

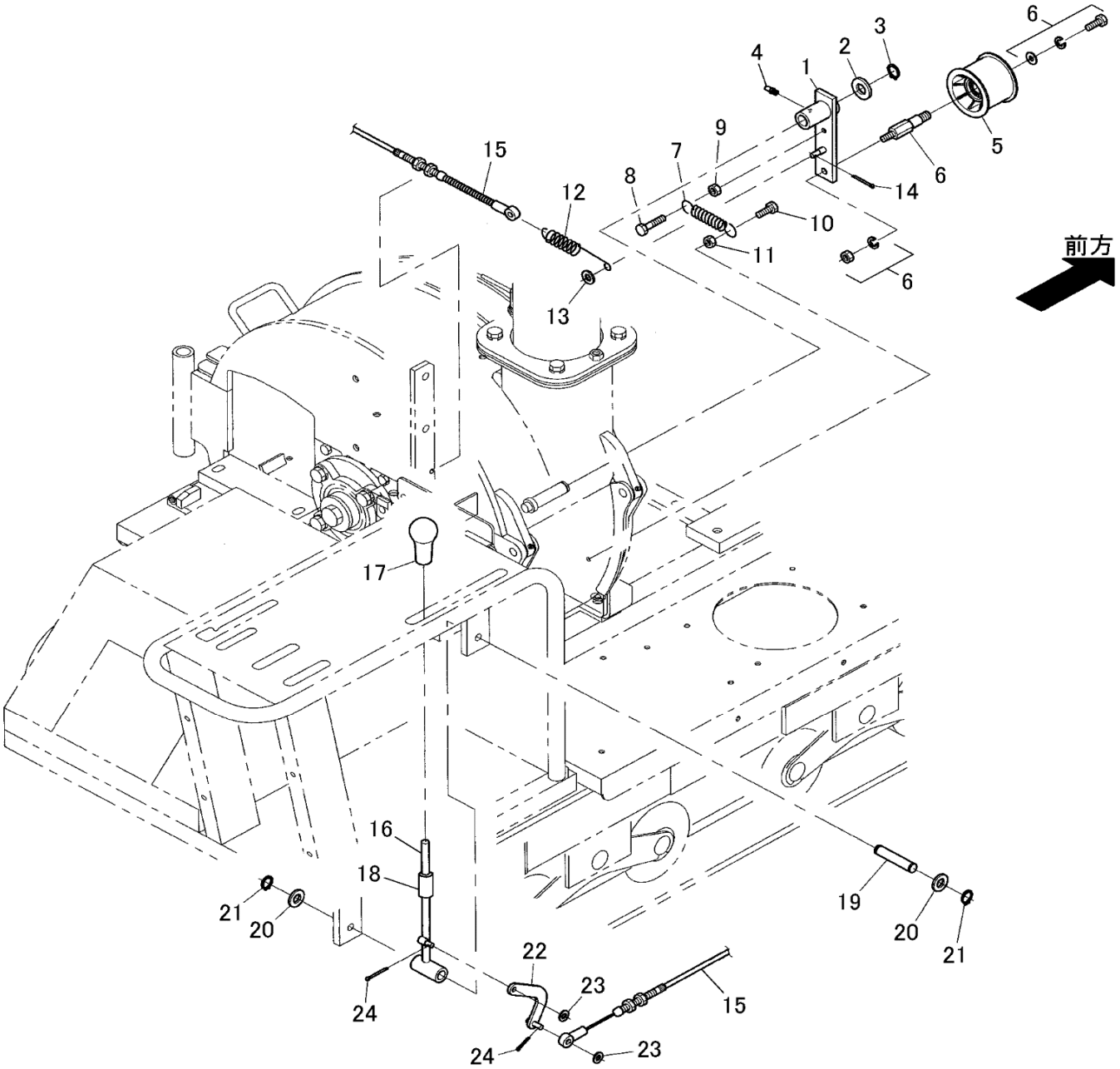

# TAB.5 ロータクラッチ部詳細

| 図番 | ﾚﾍﾞﾙ | 三陽品番 | 品　　名 | 個数 | 来歴 | 適用機番 | 摘　　要 |
|---|---|---|---|---|---|---|---|
| 1 | 2 | GF180141A-1 | アイドラアームB | 1 | | 1001～ | |
| 2 | 2 | 14015-02000 | ヒラザガネ | 1 | | 1001～ | M20用 |
| 3 | 2 | 14612-50200 | Cガタトメワ | 1 | | 1001～ | 20, 軸用 |
| 4 | 2 | 16611-15610 | グリスニップル | 1 | | 1001～ | A-M6×1.0 |
| 5 | 2 | A300900090 | アイドラ | 1 | | 1001～ | VFF-8062 |
| | | A300900750 | アイドラ | 1 | 部変 | 1033～ | VFF-5065 |
| 6 | 2 | A300900100 | アイドラジク | 1 | | 1001～ | Z6203W×35 |
| 7 | 2 | GF115711A-1 | テンションバネ | 1 | | 1001～ | GF115 |
| 8 | 2 | 11153-50830 | ボルト | 1 | | 1001～ | M8×1.25×30 |
| 9 | 2 | 12113-50084 | ナット | 1 | | 1001～ | M8×1.25 |
| 10 | 2 | 11153-50860 | ボルト | 1 | | 1001～ | M8×1.25×60 |
| 11 | 2 | 12113-50084 | ナット | 1 | | 1001～ | M8×1.25 |
| 12 | 2 | C10001011-2 | テンションバネ | 1 | | 1001～ | GF150 |
| 13 | 2 | 14015-00800 | ヒラザガネ | 1 | | 1001～ | M8用 |
| 14 | 2 | 15511-50320 | ワリピン | 1 | | 1001～ | φ3×20 |
| 15 | 2 | C10001063-2 | ロータクラッチワイヤ | 1 | | 1001～ | GF150 |
| | | GF1805610-1 | ロータクラッチワイヤ | 1 | ↑部変 | 1003～ | |
| | | GF1805610-2 | ロータクラッチワイヤ | 1 | 部変 | 1033～ | |
| 16 | 2 | GF180161R-1 | ロータクラッチレバー | 1 | | 1001～ | |
| 17 | 2 | A10000117-1 | グリップ | 1 | | 1001～ | 黒, 12×36 |
| 18 | 2 | GF1283920-1 | ビニルチューブ2 | 1 | | 1001～ | φ12×30㎜ |
| 19 | 2 | GF180761A-1 | ピン | 1 | | 1001～ | |
| 20 | 2 | 14015-01600 | ヒラザガネ | 2 | | 1001～ | M16用 |
| 21 | 2 | 14612-50160 | Cガタトメワ | 2 | | 1001～ | 16, 軸用 |
| 22 | 2 | C10001286-1 | リンク | 1 | | 1001～ | GF120S |
| 23 | 2 | 14015-00800 | ヒラザガネ | 2 | | 1001～ | M8用 |
| 24 | 2 | 15511-50320 | ワリピン | 2 | | 1001～ | 3×20 |

## FIG.6 ローター部詳細

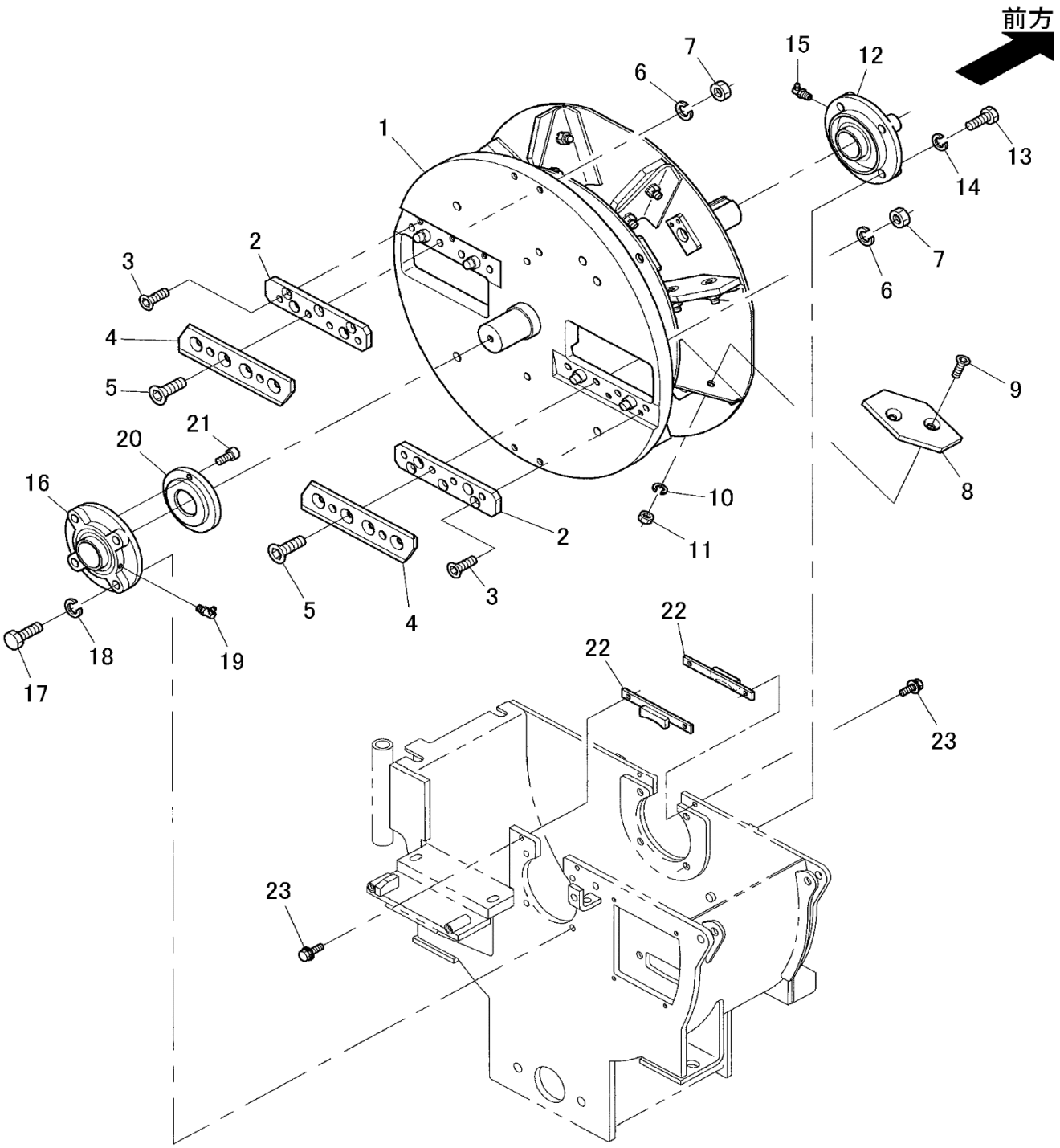

# TAB.6 ロータ部詳細

| 図番 | ﾚﾍﾞﾙ | 三陽品番 | 品　　名 | 個数 | 来歴 | 適用機番 | 摘　　要 |
|---|---|---|---|---|---|---|---|
| 1 | 2 | GF1802110-1 | ロータ | 1 | | 1001～ | |
| 2 | 2 | GF1652310-1 | チッパバプレート | 2 | | 1001～ | GF165DE |
| 3 | 2 | 11731-31025 | サラボルト (10.9) | 6 | | 1001～ | M10×1.5×25, 六角穴付 |
| 4 | 2 | C10000825-1 | チッパバ | 2 | | 1001～ | S-CS125TR |
| 5 | 2 | 11731-31250 | サラボルト (10.9) | 8 | | 1001～ | M12×1.75×50, 六角穴付 |
| 6 | 2 | 14512-50120 | バネザガネ | 8 | | 1001～ | M12用2号 |
| 7 | 2 | 12053-50124 | ナット | 8 | | 1001～ | M12×1.75 |
| 8 | 2 | GF1802120-1 | ファンプレート | 8 | | 1001～ | GF180D |
| 9 | 2 | 11731-31230 | サラボルト (10.9) | 16 | | 1001～ | M12×1.75×30, 六角穴付 |
| 10 | 2 | 14512-50120 | バネザガネ | 16 | | 1001～ | M12用2号 |
| 11 | 2 | 12053-50124 | ナット | 16 | | 1001～ | M12×1.75 |
| 12 | 2 | A300070030 | フランジガタユニット | 1 | | 1001～ | UCFC×11, 印ﾛｳ付 |
| 13 | 2 | 11053-51450 | ボルト | 4 | | 1001～ | M14×2.0×50 |
| 14 | 2 | 14512-50140 | バネザガネ | 4 | | 1001～ | M14用2号 |
| 15 | 2 | 16611-35010 | グリスニップル | 1 | | 1001～ | C-R1/8 |
| 16 | 2 | GF1652410-1 | フランジガタユニット | 1 | | 1001～ | GF165DE |
| 17 | 2 | 11053-51445 | ボルト | 4 | | 1001～ | M14×2.0×45 |
| 18 | 2 | 14512-50140 | バネザガネ | 4 | | 1001～ | M14用2号 |
| 19 | 2 | 16611-25010 | グリスニップル | 1 | | 1001～ | B-R1/8 |
| 20 | 2 | GF165261A-1 | ベアリングカバー | 1 | | 1001～ | GF165DE |
| 21 | 2 | 11350-30425 | ボルト | 2 | | 1001～ | M4×0.7×25, 六角穴付 |
| 22 | 2 | GF165281A-1 | ベアリングサポート | 2 | | 1001～ | GF165DE |
| 23 | 2 | 11125-50820 | ボルト (ﾋﾗｻﾞｶﾞﾈ, ﾊﾞﾈｻﾞｶﾞﾈ付) | 4 | | 1001～ | M8×1.25×20 |

## FIG.7 フレーム部詳細

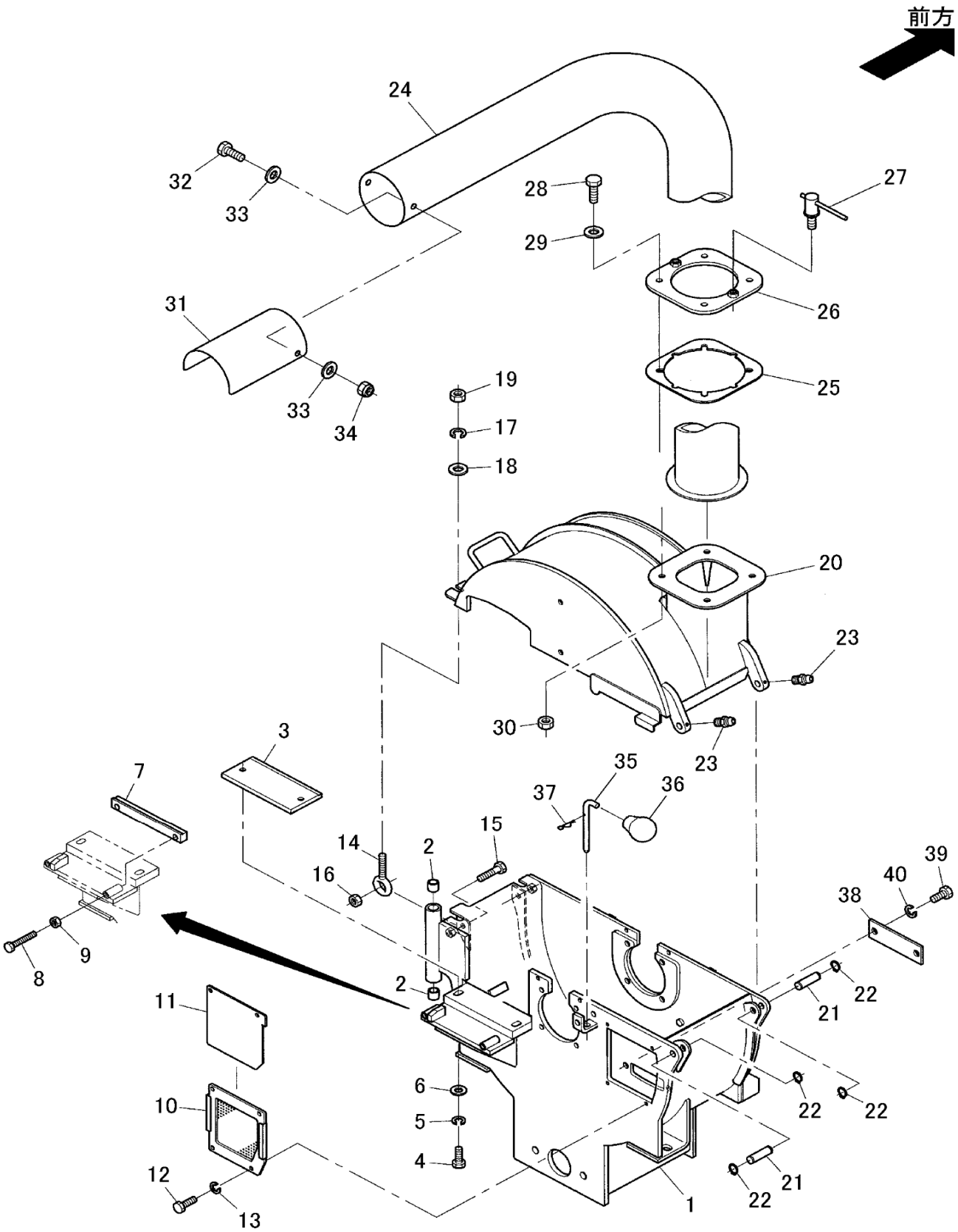

# TAB.7 フレーム部詳細

| 図番 | ﾚﾍﾞﾙ | 三陽品番 | 品　　名 | 個数 | 来歴 | 適用機番 | 摘　　要 |
|---|---|---|---|---|---|---|---|
| 1 | 2 | GF1801011-1 | フレーム | 1 | | 1001～ | |
| 2 | 2 | 25027-20200 | メタル | 2 | | 1001～ | MB2020DU |
| 3 | 2 | C10000824-1 | ウケバ | 1 | | 1001～ | S-CS125TR |
| 4 | 2 | 11077-31240 | ボルト(10.9) | 2 | | 1001～ | M12×1.25×40 |
| 5 | 2 | 14512-50120 | バネザガネ | 2 | | 1001～ | M12用2号 |
| 6 | 2 | 14115-01200 | ヒラザガネ(10) | 2 | | 1001～ | M12用 |
| 7 | 2 | C10001673-1 | ウケバストッパ | 1 | | 1001～ | GF150DE |
| 8 | 2 | 11055-51285 | ボルト | 2 | | 1001～ | M12×1.75×85(全ﾈｼﾞ) |
| 9 | 2 | 12053-50124 | ナット | 2 | | 1001～ | M12×1.75 |
| 10 | 2 | GF1651211-1 | ウインドメンテナンスカバー | 1 | | 1001～ | GF165DE |
| 11 | 2 | GF1651111-1 | メンテナンスカバー | 1 | | 1001～ | GF165DE |
| 12 | 2 | 11153-50820 | ボルト | 4 | | 1001～ | M8×1.25×20 |
| 13 | 2 | 14512-50080 | バネザガネ | 4 | | 1001～ | M8用2号 |
| 14 | 2 | A10000322-1 | チョウバンボルト | 2 | | 1001～ | M12×1.75×60 |
| 15 | 2 | 11053-51245 | ボルト | 2 | | 1001～ | M12×1.75×45 |
| 16 | 2 | 12053-50124 | ナット | 2 | | 1001～ | M12×1.75 |
| 17 | 2 | 14512-50120 | バネザガネ | 2 | | 1001～ | M12用2号 |
| 18 | 2 | 14015-01200 | ヒラザガネ | 2 | | 1001～ | M12用 |
| 19 | 2 | 12053-50124 | ナット | 2 | | 1001～ | M12×1.75 |
| 20 | 2 | GF1801511-1 | ロータカバー | 1 | | 1001～ | GF150D |
| 21 | 2 | GF165701A-1 | ピン | 2 | | 1001～ | GF165DE |
| 22 | 2 | 14612-50150 | Cガタトメワ | 4 | | 1001～ | φ15, 軸用 |
| 23 | 2 | 16611-15610 | グリスニップル | 2 | | 1001～ | A-M6×1.0 |
| 24 | 2 | C10001522-1 | シュータ | 1 | | 1001～ | GF150D |
| 25 | 2 | GF165321A-1 | シュータスペーサ | 1 | | 1001～ | GF165DE |
| 26 | 2 | GF1653311-1 | シュータオサエ | 1 | | 1001～ | GF165DE |
| 27 | 2 | A10000320-1 | コテイボルト | 2 | | 1001～ | M12×1.25 |
| 28 | 2 | 11073-51245 | ボルト | 4 | | 1001～ | M12×1.25×45 |
| 29 | 2 | 14015-01200 | ヒラザガネ | 4 | | 1001～ | M12用 |
| 30 | 2 | 12073-50124 | ナット | 4 | | 1001～ | M12×1.25 |
| 31 | 2 | C10001521-1 | シュータキャップ | 1 | | 1001～ | |
| 32 | 2 | 11053-51225 | ボルト | 2 | | 1001～ | M12×1.75×25 |
| 33 | 2 | 14015-01200 | ヒラザガネ | 4 | | 1001～ | M12用 |
| 34 | 2 | 12403-11120 | ユーナット | 2 | | 1001～ | M12×1.75 |
| 35 | 2 | GF165721A-1 | ロータストッパピン | 1 | | 1001～ | GF165DE |
| 36 | 2 | A10000100-1 | グリップ | 1 | | 1001～ | 短 |
| 37 | 2 | 15516-51200 | スナップピン | 1 | | 1001～ | 3.2×67 |
| 38 | 2 | GF1651611-1 | ドレンカバー | 1 | | 1001～ | GF165DE |
| 39 | 2 | 11053-51425 | ボルト | 2 | | 1001～ | M14×2.0×25 |
| 40 | 2 | 14512-50140 | バネザガネ | 2 | | 1001～ | M14用2号 |

## FIG.8 フィードボックス詳細

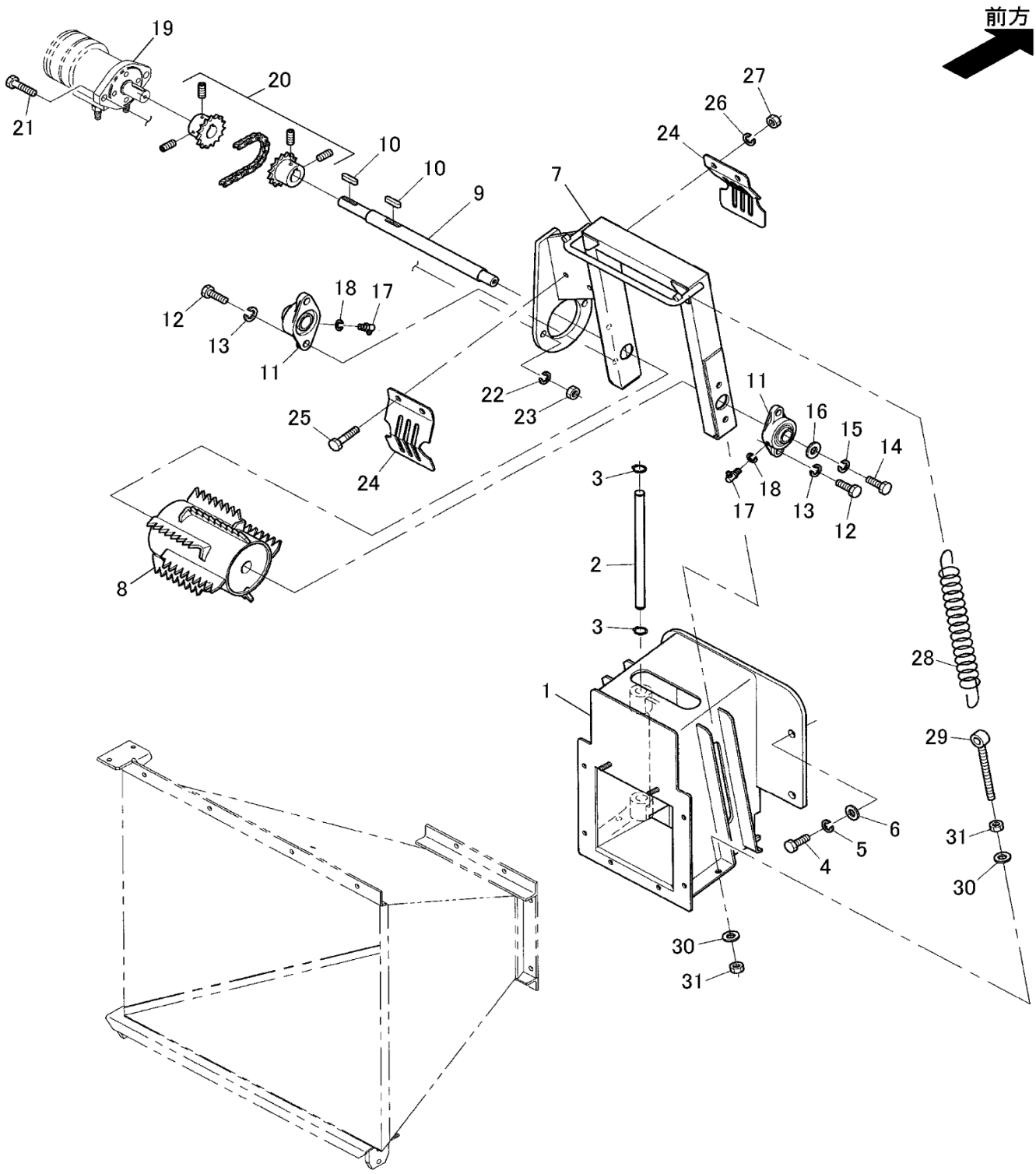

# TAB.8 フィードボックス詳細

| 図番 | ﾚﾍﾞﾙ | 三陽品番 | 品　　名 | 個数 | 来歴 | 適用機番 | 摘　　要 |
|---|---|---|---|---|---|---|---|
| 1 | 2 | GF1803011-1 | トウニュウグチ | 1 | | 1001～ | |
| 2 | 2 | GF165711A-1 | ピン | 1 | | 1001～ | GF165DE |
| 3 | 2 | 14612-50200 | Cガタトメワ | 2 | | 1001～ | 20, 軸用 |
| 4 | 2 | 11053-51230 | ボルト | 2 | | 1001～ | M12×1.75×30 |
| 5 | 2 | 14512-50120 | バネザガネ | 2 | | 1001～ | M12用2号 |
| 6 | 2 | 14015-01200 | ヒラザガネ | 2 | | 1001～ | M12用 |
| 7 | 2 | GF1803111-1 | オクリフレーム | 1 | | 1001～ | |
| 8 | 2 | GF1803811-1 | オクリローラ | 1 | | 1001～ | |
| 9 | 2 | C10001227-1 | オクリローラジク | 1 | | 1001～ | GF150D |
| 10 | 2 | A10000318-1 | キー | 2 | | 1001～ | 8×7×35L, 両丸 |
| 11 | 2 | A10000540-1 | ヒシフランジガタユニット | 2 | | 1001～ | UCFL204 |
| 12 | 2 | 11053-51030 | ボルト | 4 | | 1001～ | M10×1.5×30 |
| 13 | 2 | 14512-50100 | バネザガネ | 4 | | 1001～ | M10用2号 |
| 14 | 2 | 11153-50825 | ボルト | 1 | | 1001～ | M8×1.25×25 |
| 15 | 2 | 14512-50080 | バネザガネ | 1 | | 1001～ | M8用2号 |
| 16 | 2 | 14125-00200 | トクシュヒラザガネ | 1 | | 1001～ | φ11×φ32×t3.2 |
| 17 | 2 | 16611-35611 | グリスニップル | 2 | | 1001～ | C-M6×1 |
| 18 | 2 | 14512-50060 | バネザガネ | 2 | | 1001～ | M6用2号 |
| 19 | 2 | C10001790-1 | オクリモータアッシ | 1 | | 1001～ | GF150DE |
| 20 | 2 | C10001229-1 | ローラチェーンジクツギテ | 1 | | 1001～ | GF150D |
| 21 | 2 | 11053-51240 | ボルト | 2 | | 1001～ | M12×1.75×40 |
| 22 | 2 | 14512-50120 | バネザガネ | 2 | | 1001～ | M12用2号 |
| 23 | 2 | 12053-50124 | ナット | 2 | | 1001～ | M12×1.75 |
| 24 | 2 | C10001235-1 | オクリモータカバー | 2 | | 1001～ | GF150D |
| 25 | 2 | 11153-50830 | ボルト | 2 | | 1001～ | M8×1.25×30 |
| 26 | 2 | 14512-50080 | バネザガネ | 2 | | 1001～ | M8用2号 |
| 27 | 2 | 12113-50084 | ナット | 2 | | 1001～ | M8×1.25 |
| 28 | 2 | C10000898-1 | バネ | 2 | | 1001～ | S-CS125TR |
| 29 | 2 | C10001236-1 | アイボルト | 2 | | 1001～ | GF150D |
| 30 | 2 | 14015-00800 | ヒラザガネ | 4 | | 1001～ | M8用 |
| 31 | 2 | 12113-50084 | ナット | 6 | | 1001～ | M8×1.25 |

## FIG.9 ホッパ詳細

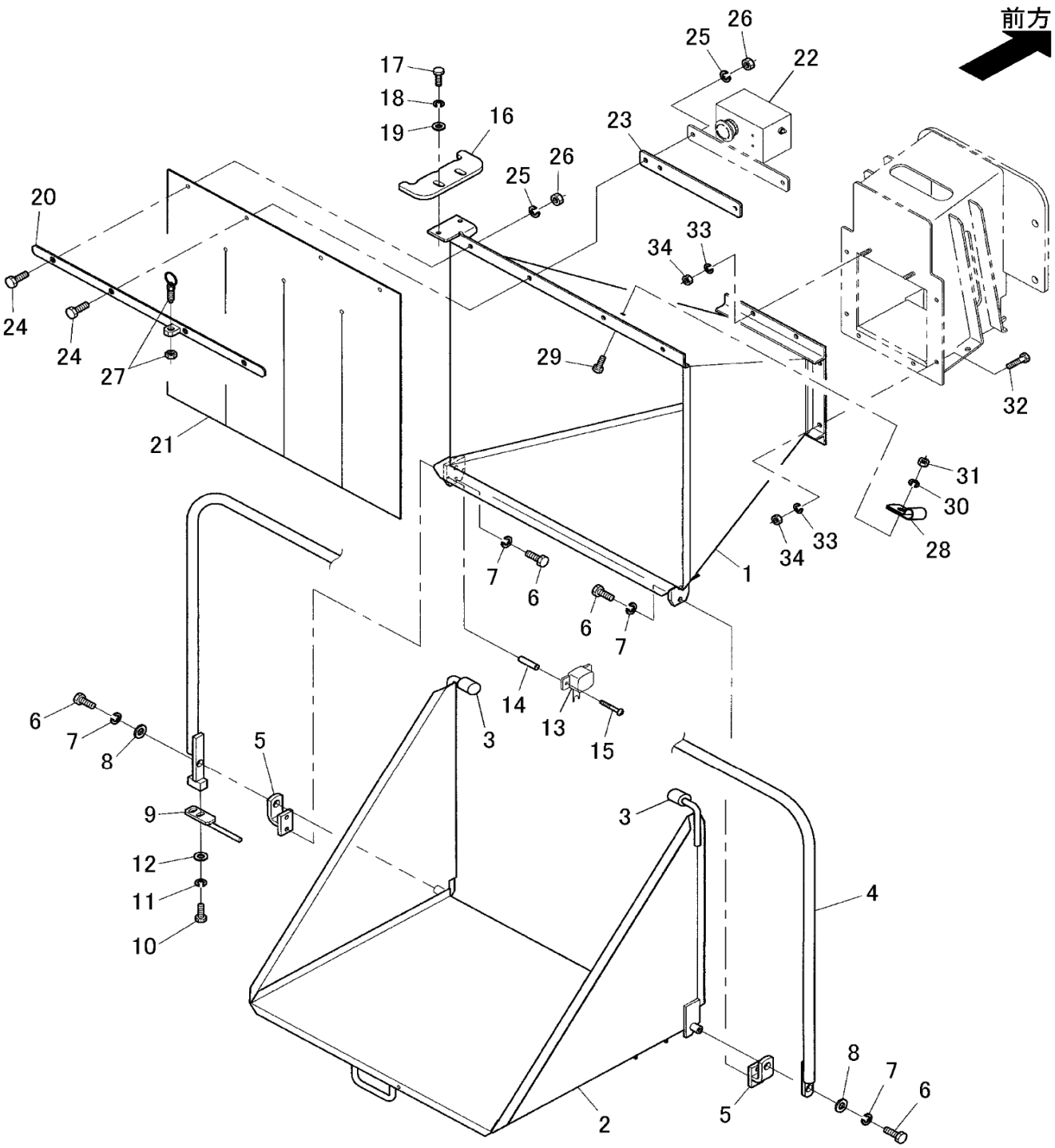
前方
17
18
19
16
25
26
22
23
20
24
24
27
21
29
33
34
32
31
30
28
1
7
6
6
7
14
13
15
3
6
7
8
5
9
12
11
10
3
4
8
7
6
5
2

# TAB.9 ホッパ詳細

| 図番 | ﾚﾍﾞﾙ | 三陽品番 | 品　　名 | 個数 | 来歴 | 適用機番 | 摘　　要 |
|---|---|---|---|---|---|---|---|
| 1 | 2 | GF1803912-1 | ホッパ | 1 | | 1001～ | |
| 2 | 2 | C10001247-1 | ホッパテーブル | 1 | | 1001～ | GF150D |
| 3 | 2 | C10001517-1 | ビニルチューブ | 2 | | 1001～ | φ12×t1.0×50 |
| 4 | 2 | C10001249-1 | フィードレバー | 1 | | 1001～ | GF150D |
| 5 | 2 | C10001388-1 | ホッパヒンジ | 2 | | 1001～ | GF150D |
| 6 | 2 | 11153-50820 | ボルト | 6 | | 1001～ | M8×1.25×20 |
| 7 | 2 | 14512-50080 | バネザガネ | 6 | | 1001～ | M8用2号 |
| 8 | 2 | 83001-4177-1 | トクシュヒラザガネ | 2 | | 1001～ | φ9×φ22×t1.6 |
| 9 | 2 | B10002455-1 | ダンプセンサーピン | 1 | | 1001～ | PLD40-MC |
| 10 | 2 | 11053-50616 | ボルト | 2 | | 1001～ | M6×1.0×16 |
| 11 | 2 | 14512-50060 | バネザガネ | 2 | | 1001～ | M6用2号 |
| 12 | 2 | 14015-00600 | ヒラザガネ | 2 | | 1001～ | M6用 |
| 13 | 2 | 83006-0532-3 | ポテンショメータ | 1 | | 1001～ | A80699 |
| 14 | 2 | C10000904-1 | カラー | 2 | | 1001～ | ｾﾝｻｰ固定用 |
| 15 | 2 | 11351-30445 | ボルト | 2 | | 1001～ | M4×0.7×45, 六角穴付 |
| 16 | 2 | C10001250-1 | フィードレバーガイド | 1 | | 1001～ | GF150D |
| 17 | 2 | 11153-50825 | ボルト | 2 | | 1001～ | M8×1.25×25 |
| 18 | 2 | 14512-50080 | バネザガネ | 2 | | 1001～ | M8用2号 |
| 19 | 2 | 83001-4177-1 | トクシュヒラザガネ | 2 | | 1001～ | φ9×φ22×t1.6 |
| 20 | 2 | C10001252-1 | カーテンオサエ | 1 | | 1001～ | GF150D |
| 21 | 2 | C10001253-1 | ホッパカーテン | 1 | | 1001～ | GF150D |
| 22 | 2 | GF1808110-1 | スイッチボックス | 1 | | 1001～ | GF180D |
| 23 | 2 | C10001599-1 | ボウシンゴム | 1 | | 1001～ | GF150D |
| 24 | 2 | 11153-50825 | ボルト | 4 | | 1001～ | M8×1.25×25 |
| 25 | 2 | 14512-50080 | バネザガネ | 4 | | 1001～ | M8用2号 |
| 26 | 2 | 12113-50084 | ナット | 4 | | 1001～ | M8×1.25 |
| 27 | 2 | A10000569-1 | インデックスプランジャ | 1 | | 1001～ | PM×-6-AK, ﾛｯｸﾅｯﾄ付 |
| 28 | 2 | A10000484-1 | クリップ | 1 | | 1001～ | 2432R225D7 |
| 29 | 2 | 13014-50816 | ナベコネジ | 1 | | 1001～ | M8×1.25×16, 十字穴付 |
| 30 | 2 | 14512-50080 | バネザガネ | 1 | | 1001～ | M8用2号 |
| 31 | 2 | 12113-50084 | ナット | 1 | | 1001～ | M8×1.25 |
| 32 | 2 | 11153-50820 | ボルト | 6 | | 1001～ | M8×1.25×20 |
| 33 | 2 | 14512-50080 | バネザガネ | 8 | | 1001～ | M8用2号 |
| 34 | 2 | 12113-50084 | ナット | 8 | | 1001～ | M8×1.25 |

## FIG.10 カバー詳細（1）

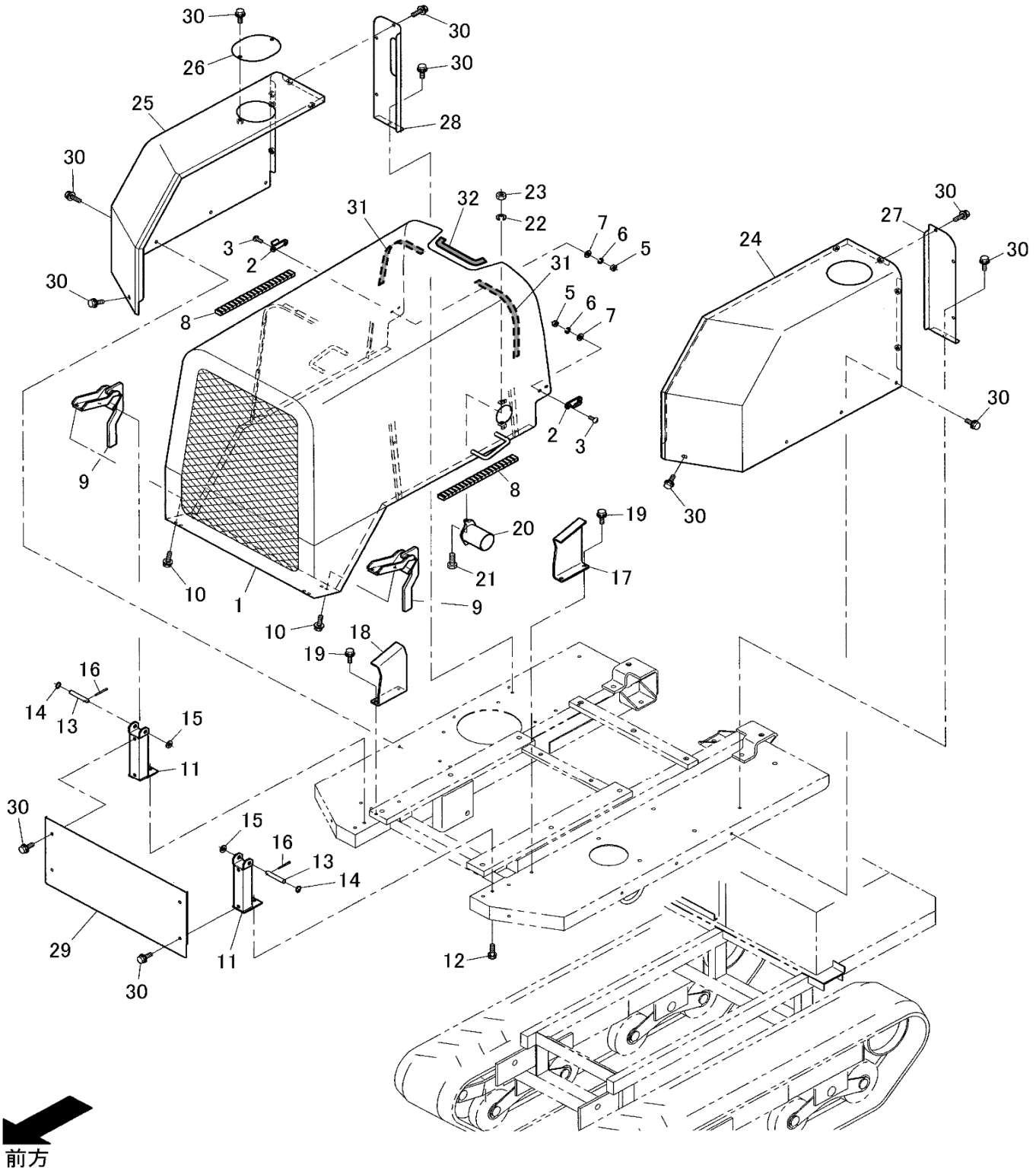

# TAB.10 カバー詳細（1）

| 図番 | ﾚﾍﾞﾙ | 三陽品番 | 品　　名 | 個数 | 来歴 | 適用機番 | 摘　　要 |
|---|---|---|---|---|---|---|---|
| 1 | 2 | GF1806012-1 | ボンネット | 1 | | 1001～ | |
| | 2 | GF1806012-2 | ボンネット | 1 | 部変 | 1026～ | |
| 2 | 2 | A300900420 | アジャストクリップ | 2 | | 1001, 3～5, 8, 14, 15 | TL-253 |
| | 2 | A300900570 | ステンレスキャッチクリップ | 2 | 部変 | 2, 6, 7, 9～13, 1016～ | TL-11J-3 |
| 3 | 2 | 12053-50054 | ナット | 2 | | 1001, 3～5, 8, 14, 15 | M5×0.8 |
| | 2 | 13056-50406 | サラコネジ | 4 | 部変 | 2, 6, 7, 9～13, 1016～ | M4×0.7×6, 十字穴付 |
| | 2 | 13056-50410 | サラコネジ | 4 | 部変 | 1026～ | M4×0.7×10, 十字穴付 |
| 4 | 2 | 13054-50410 | ナベコネジ | 6 | | 1001, 3～5, 8, 14, 15 | M4×0.7×10, 十字穴付 |
| | 2 | 13054-50410 | ナベコネジ | 4 | 数変 | 2, 6, 7, 9～13, 1016～ | M4×0.7×10, 十字穴付 |
| | 2 | ---------- | ---------- | - | 廃止 | 1026～ | |
| 5 | 2 | 12053-50044 | ナット | 6 | | 1001, 3～5, 8, 14, 15 | M4×0.7 |
| | 2 | 12053-50044 | ナット | 4 | 数変 | 2, 6, 7, 9～13, 1016～ | M4×0.7 |
| 6 | 2 | 14512-50040 | バネザガネ | 6 | | 1001, 3～5, 8, 14, 15 | M4用2号 |
| | 2 | 14512-50040 | バネザガネ | 4 | 数変 | 2, 6, 7, 9～13, 1016～ | M4用2号 |
| 7 | 2 | 14015-00400 | ヒラザガネ | 6 | | 1001, 3～5, 8, 14, 15 | M4用 |
| | 2 | 14015-00400 | ヒラザガネ | 4 | 数変 | 2, 6, 7, 9～13, 1016～ | M4用 |
| 8 | 2 | GF1806310-1 | ボウシンパッド | 2 | | 1001～ | |
| 9 | 2 | GF180491A-1 | ヒンジ | 2 | | 1001～ | |
| 10 | 2 | 11125-50820 | ボルト（ﾋﾗｻﾞｶﾞﾈ, ﾊﾞﾈｻﾞｶﾞﾈ付） | 8 | | 1001～ | M8×1.25×20 |
| 11 | 2 | GF165481A-1 | ヒンジステー | 2 | | 1001～ | GF165DE |
| 12 | 2 | 11125-50820 | ボルト（ﾋﾗｻﾞｶﾞﾈ, ﾊﾞﾈｻﾞｶﾞﾈ付） | 4 | | 1001～ | M8×1.25×20 |
| 13 | 2 | C10001342-1 | ヒンジピン | 2 | | 1001～ | GF150D |
| 14 | 2 | 14612-50100 | Cガタトメワ | 2 | | 1001～ | 10, 軸用 |
| 15 | 2 | 14015-01000 | ヒラザガネ | 2 | | 1001～ | M10用 |
| 16 | 2 | 15511-50320 | ワリピン | 2 | | 1001～ | φ3×20 |
| 17 | 2 | GF1807211-1 | ストッパヒダリ | 1 | | 1001～ | |
| 18 | 2 | GF1807311-1 | ストッパミギ | 1 | | 1001～ | |
| 19 | 2 | 11125-50820 | ボルト（ﾋﾗｻﾞｶﾞﾈ, ﾊﾞﾈｻﾞｶﾞﾈ付） | 4 | | 1001～ | M8×1.25×20 |
| 20 | 2 | C10001729-1 | ハイキパイプ | 1 | | 1001～ | GF150DE |
| 21 | 2 | 11153-50816 | ボルト | 2 | | 1001～ | M8×1.25×16 |
| 22 | 2 | 14512-50080 | バネザガネ | 2 | | 1001～ | M8用2号 |
| 23 | 2 | 12113-50084 | ナット | 2 | | 1001～ | M8×1.25 |
| 24 | 2 | GF180611R-1 | サイドカバーヒダリ | 1 | | 1001～ | |
| 25 | 2 | GF165621R-1 | サイドカバーミギ | 1 | | 1001～ | GF165DE |
| 26 | 2 | GF165591R-1 | キュウユグチフタ | 1 | | 1001～ | GF165DE |
| 27 | 2 | GF165631R-1 | リヤカバーヒダリ | 1 | | 1001～ | GF165DE |
| 28 | 2 | GF165641R-1 | リヤカバーミギ | 1 | | 1001～ | GF165DE |
| 29 | 2 | GF165581R-1 | フロントカバー | 1 | | 1001～ | GF165DE |

## FIG.11 カバー詳細（2）

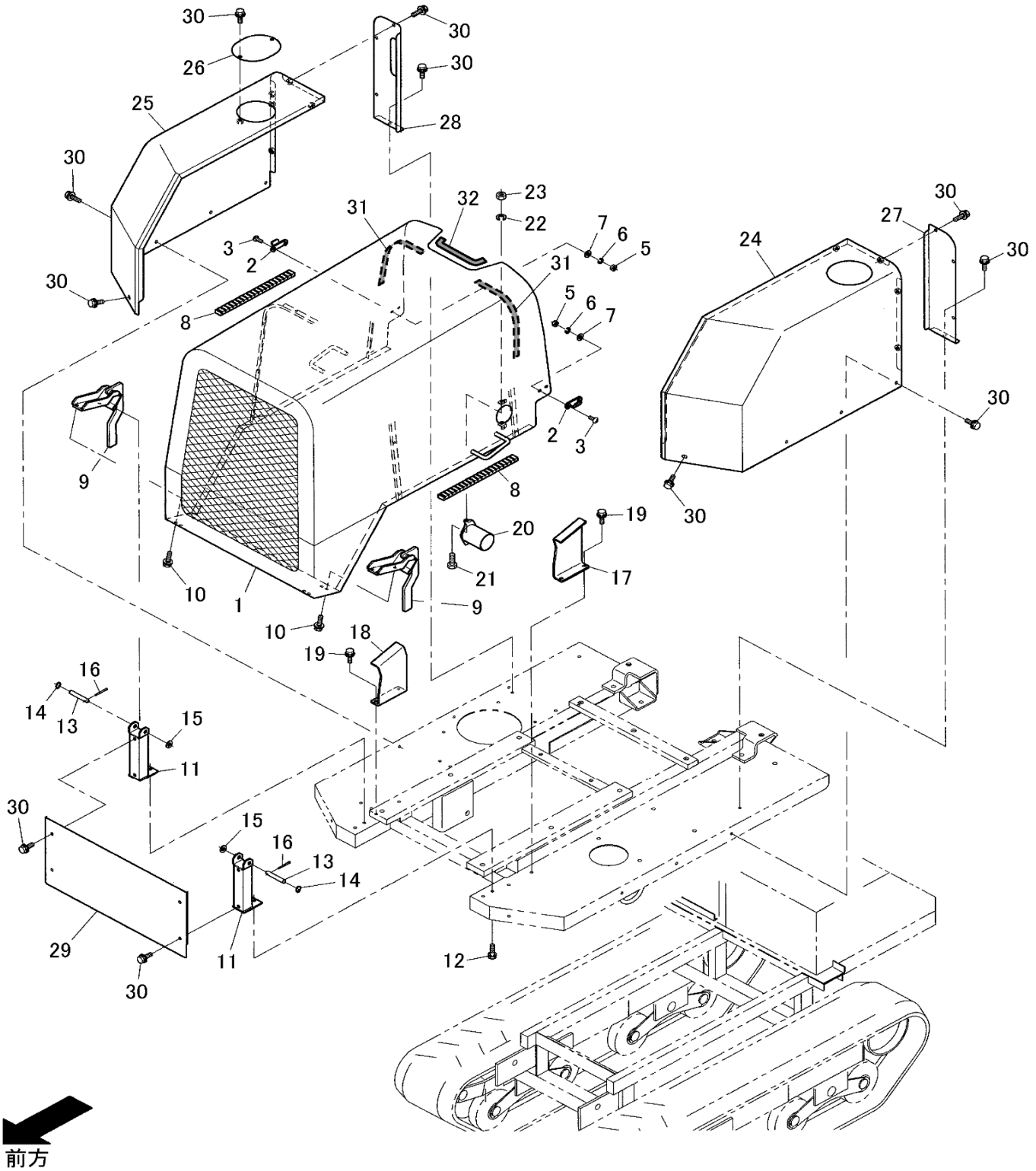

# TAB.11 カバー詳細(2)

| 図番 | ﾚﾍﾞﾙ | 三陽品番 | 品　　名 | 個数 | 来歴 | 適用機番 | 摘　　要 |
|---|---|---|---|---|---|---|---|
| 30 | 2 | 11125-50820 | ボルト(ﾋﾗｻﾞｶﾞﾈ, ﾊﾞﾈｻﾞｶﾞﾈ付) | 22 | | 1001～ | M8×1.25×20 |
| 31 | 2 | GF1806310-1 | ボウシンパッド | 2 | 追加 | 1011～ | GF180D |
| 32 | 2 | A315290260 | レギュラートリム | 1 | 追加 | 1011～ | 100-16-B-5, 380L |
| 33 | 2 | GF180271A-1 | カナグステーA | 2 | 追加 | 2, 6, 7, 9～13 | GF180D |
| | 2 | ---------- | ---------- | - | 廃止 | 1026～ | |

## FIG.12 カバー詳細（3）

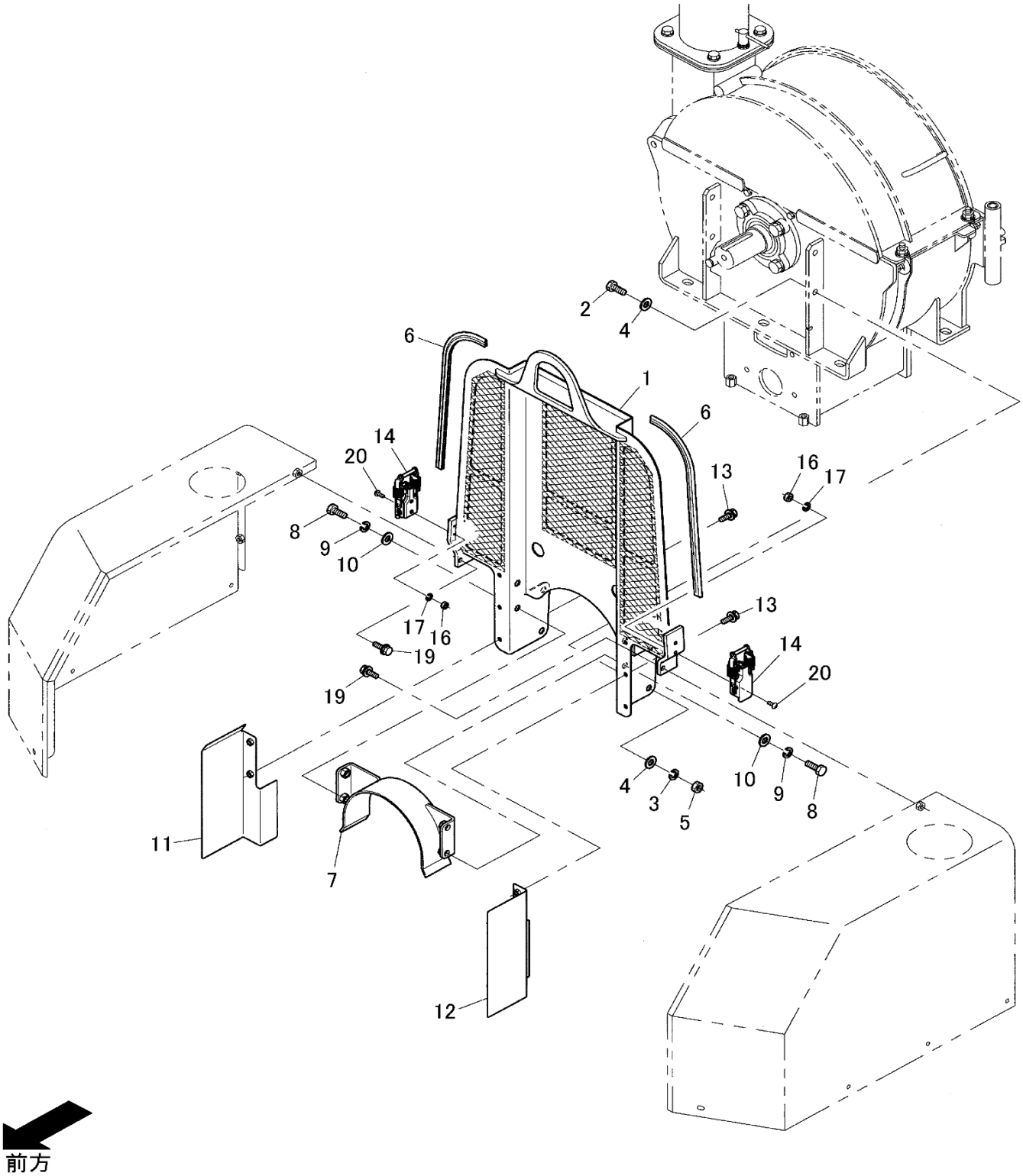

# TAB.12 カバー詳細(3)

| 図番 | ﾚﾍﾞﾙ | 三陽品番 | 品　　名 | 個数 | 来歴 | 適用機番 | 摘　　要 |
|---|---|---|---|---|---|---|---|
| 1 | 2 | GF1804712-1 | ボンネットステー | 1 | | 1001～ | |
| | 2 | GF1804712-2 | ボンネットステー | 1 | 部変 | 1026～ | |
| 2 | 2 | 11053-51235 | ボルト | 4 | | 1001～ | M12×1.75×35 |
| 3 | 2 | 14512-50120 | バネザガネ | 4 | | 1001～ | M12用2号 |
| 4 | 2 | 14015-01200 | ヒラザガネ | 8 | | 1001～ | M12用 |
| 5 | 2 | 12053-50124 | ナット | 4 | | 1001～ | M12×1.75 |
| 6 | 2 | A315290230 | レギュラートリム | 2 | | 1001～ | 100-32-B-5, 525L |
| | 2 | A315290270 | レギュラートリム | 2 | 部変 | 1026～ | 100-32-B-5, 430L |
| 7 | 2 | GF180171A-1 | プーリカバーA | 1 | | 1001～ | |
| 8 | 2 | 11053-51225 | ボルト | 4 | | 1001～ | M12×1.75×25 |
| 9 | 2 | 14512-50120 | バネザガネ | 4 | | 1001～ | M12用2号 |
| 10 | 2 | 14015-01200 | ヒラザガネ | 4 | | 1001～ | M12用 |
| 11 | 2 | GF1807011-1 | ベルトカバーA | 1 | | 1001～ | |
| 12 | 2 | GF1807111-1 | ベルトカバーB | 1 | | 1001～ | |
| 13 | 2 | 11125-50816 | ボルト(ﾋﾗｻﾞｶﾞﾈ, ﾊﾞﾈｻﾞｶﾞﾈ付) | 4 | | 1001～ | M8×1.25×16 |
| 14 | × | A300900420 | アジャストクリップ | 2 | | 1001～ | TL-253 |
| 14 | 2 | A300900420 | アジャストクリップ | 2 | | 1001, 3～5, 8, 14, 15 | TL-253 |
| | 2 | A300900570 | ステンレスキャッチクリップ | 2 | 部変 | 2, 6, 7, 9～13, 1016～ | TL-11J-3 |
| 15 | 2 | 13054-50420 | ナベコネジ | 4 | | 1001～ | M4×0.7×20, 十字穴付 |
| | 2 | ---------- | ---------- | - | 廃止 | 1026～ | |
| 16 | 2 | 12053-50044 | ナット | 4 | | 1001～ | M4×0.7 |
| 17 | 2 | 14512-50040 | バネザガネ | 4 | | 1001～ | M4用2号 |
| 18 | 2 | 14015-00400 | ヒラザガネ | 4 | | 1001～ | M4用 |
| | 2 | ---------- | ---------- | - | 廃止 | 1026～ | |
| 19 | 2 | 11125-50820 | ボルト(ﾋﾗｻﾞｶﾞﾈ, ﾊﾞﾈｻﾞｶﾞﾈ付) | 2 | | 1001～ | M8×1.25×20 |
| 20 | 2 | 13056-50406 | サラコネジ | 4 | 追加 | 2, 6, 7, 9～13, 1016～ | M4×0.7×6, 十字穴付 |
| | 2 | 13056-50420 | サラコネジ | 4 | | 1026～ | M4×0.7×20, 十字穴付 |
| 21 | 2 | GF180281A-1 | カナグステーB | 2 | 追加 | 2, 6, 7, 9～13, 1016～ | GF180D |
| | 2 | ---------- | ---------- | - | 廃止 | 1026～ | |
| 22 | 2 | 20504-50002 | パイプピン | 2 | 追加 | 2, 6, 7, 9～13, 1016～ | φ6, G2648　　(図欠) |

## FIG.13 油圧配管詳細(1)

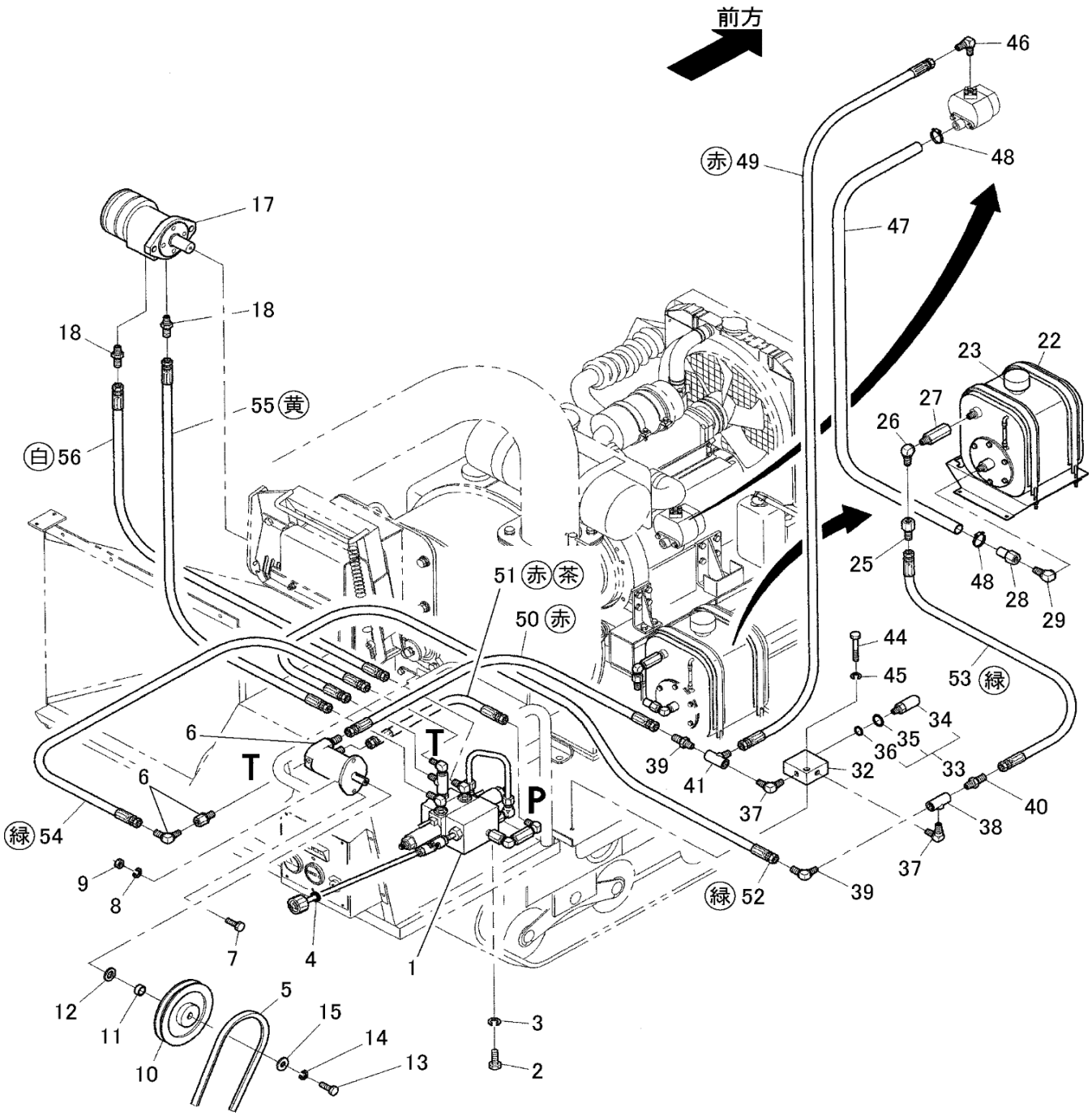

# TAB.13 油圧配管詳細(1)

| 図番 | ﾚﾍﾞﾙ | 三陽品番 | 品　　名 | 個数 | 来歴 | 適用機番 | 摘　　要 |
|---|---|---|---|---|---|---|---|
| 1 | 2 | CSD355110-1 | スタックバルブアッシ | 1 | | 1001～ | CSD350-DC |
| 2 | 2 | 11053-51225 | ボルト | 2 | | 1001～ | M12×1.75×25 |
| 3 | 2 | 14512-50120 | バネザガネ | 2 | | 1001～ | M12用2号 |
| 4 | 2 | A10000551-1 | グロメット | 1 | | 1001～ | C-30-BW-12-1 |
| 5 | 2 | A10000558-1 | Vベルト | 1 | | 1001～ | SB42, ｺｸﾞﾍﾞﾙﾄ |
| 6 | 2 | C10001055-1 | ソウコウモータアッシ | 1 | | 1001～ | GF150 |
| 7 | 2 | 11153-50820 | ボルト | 2 | | 1001～ | M8×1.25×20 |
| 8 | 2 | 14512-50080 | バネザガネ | 2 | | 1001～ | M8用 |
| 9 | 2 | 12113-50084 | ナット | 2 | | 1001～ | M8×1.25 |
| 10 | 2 | C10001243-1 | プーリ | 1 | | 1001～ | GF150D (P.C.D165) |
| 11 | 2 | C10001034-1 | カラー | 1 | | 1001～ | GF150 |
| 12 | 2 | C10001076-1 | スペーサ | 1 | | 1001～ | GF150 |
| 13 | 2 | 11053-50630 | ボルト | 1 | | 1001～ | M6×1.0×30 |
| 14 | 2 | 14512-50060 | バネザガネ | 1 | | 1001～ | M6用 |
| 15 | 2 | 14125-00400 | トクシュヒラザガネ | 1 | | 1001～ | φ7×φ22×t2.3 |
| **16** | **2** | **C10001790-1** | **オクリモータアッシ** | **1** | | **1001～** | **№17～20** |
| 17 | 3 | C10000894-1 | ユアツモータ | 1 | | 1001～ | S-190-DD2 |
| 18 | 3 | 25011-02534 | ホースニップル | 2 | | 1001～ | G3/8×R1/2 |
| 19 | 3 | A10000063-1 | カラーリング | 1 | | 1001～ | 1/2, 黄　(図欠) |
| 20 | 3 | A10000064-1 | カラーリング | 1 | | 1001～ | 1/2, 白　(図欠) |
| **21** | **2** | **GF1655010-1** | **サドウユタンクアッシ** | **1** | | **1001～** | **№22～30,GF165DE** |
| 22 | 3 | C10001376-1 | サドウユタンク | 1 | | 1001～ | TY40-610001 |
| 23 | 3 | C10001427-1 | キャップ | 1 | | 1001～ | 作動油ﾀﾝｸ付属品 |
| 24 | 3 | C10001428-1 | ドレンプラグ | 1 | | 1001～ | 作動油ﾀﾝｸ付属品　(図欠) |
| 25 | 3 | 25020-16533 | ホースコネクタ | 1 | | 1001～ | G3/8×Rc3/8 |
| 26 | 3 | 25012-02534 | オスメスエルボ | 1 | | 1001～ | R3/8×Rc1/2 |
| 27 | 3 | 25020-19050 | コネクタ | 1 | | 1001～ | R1/2×Rc1/2×50㎜ |
| 28 | 3 | A30502030A | アダプタ | 1 | | 1001～ | φ26×Rc1/2 |
| 29 | 3 | 25012-02544 | オスメスエルボ | 1 | | 1001～ | R1/2×Rc1/2 |
| 30 | 3 | A10000055-1 | カラーリング | 1 | | 1001～ | 3/8 緑　(図欠) |
| **31** | **2** | **GF1655210-1** | **パイロットリリーフベンアッシ** | **1** | | **1001～** | **№32～43, GF165DE** |
| 32 | 3 | 43816-9600-1 | リリーフハウジング | 1 | | 1001～ | |
| **33** | **3** | **A915140190** | **パイロットリリーフベン** | **1** | | **1001～** | **№34～36,BRV15** |
| 34 | 4 | × | リリーフベンホンタイ | 1 | | 1001～ | **単体販売不可** |
| 35 | 4 | 14820-12020 | オーリング | 1 | | 1001～ | P20-1種B |
| 36 | 4 | 14820-12014 | オーリング | 1 | | 1001～ | P14-1種B |
| 37 | 3 | 25012-01533 | エルボ | 2 | | 1001～ | R3/8×R3/8 |
| 38 | 3 | 25013-02503 | ティー | 1 | | 1001～ | 3-Rc3/8 |
| 39 | 3 | 25012-04533 | 45°ホースエルボ | 2 | | 1001～ | G3/8×R3/8 |
| 40 | 3 | 25011-02533 | ホースニップル | 1 | | 1001～ | G3/8×R3/8 |
| 41 | 3 | 25013-05503 | ホースティー | 1 | | 1001～ | G3/8×R3/8×R3/8 |
| 42 | 3 | A10000053-1 | カラーリング | 1 | | 1001～ | 3/8, 赤　(図欠) |
| 43 | 3 | A10000055-1 | カラーリング | 1 | | 1001～ | 3/8, 緑　(図欠) |
| 44 | 2 | 11153-50850 | ボルト | 1 | | 1001～ | M8×1.25×50 |
| 45 | 2 | 14512-50080 | バネザガネ | 1 | | 1001～ | M8用2号 |
| 46 | 2 | 25012-03533 | ホースエルボ | 1 | | 1001～ | R3/8×G3/8 |
| 47 | 2 | 29900-00070 | ゴムホース | 1 | | 1001～ | SC25相当 |
| 48 | 2 | 29609-05000 | ジュビリバンド | 2 | | 1001～ | 50 |
| 49 | 2 | 29033-51075 | ゴムホース (9×1075×210) | 1 | | 1001～ | ﾒｽG3/8×ﾒｽG3/8, 赤 |
| 50 | 2 | 29033-50575 | ゴムホース (9× 575×210) | 1 | | 1001～ | ﾒｽG3/8×ﾒｽG3/8, 赤 |

## FIG.14 油圧配管詳細(2)

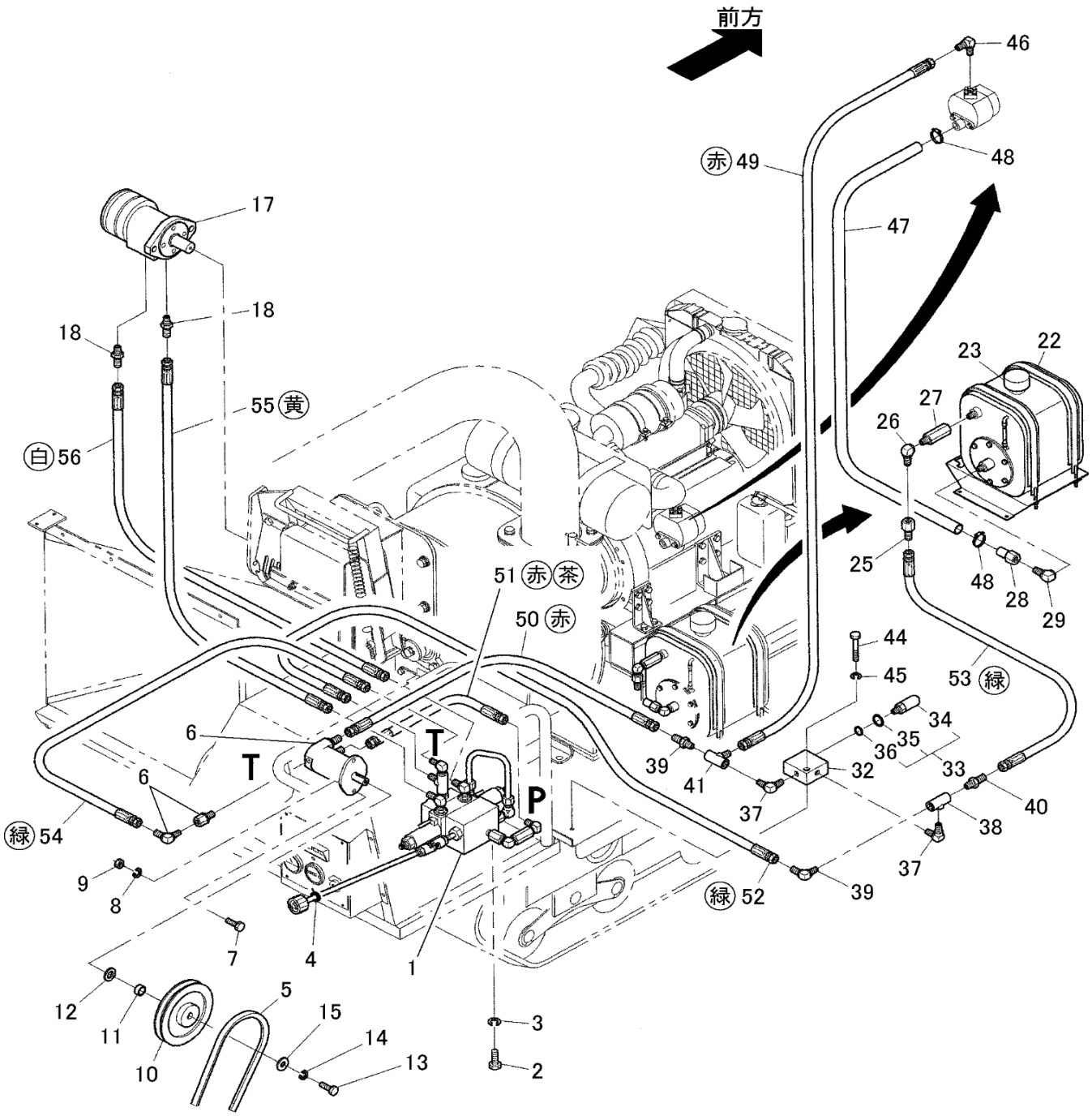

# TAB.14 油圧配管詳細(2)

| 図番 | ﾚﾍﾞﾙ | 三陽品番 | 品　　名 | 個数 | 来歴 | 適用機番 | 摘　　要 |
|---|---|---|---|---|---|---|---|
| 51 | 2 | 29033-50675 | ゴムホース(9× 675×210) | 1 | | 1001～ | ﾒｽG3/8×ﾒｽG3/8, 赤茶 |
| 52 | 2 | 29033-30625 | ゴムホース(9× 625×105) | 1 | | 1001～ | ﾒｽG3/8×ﾒｽG3/8, 緑 |
| 53 | 2 | 29033-30625 | ゴムホース(9× 625×105) | 1 | | 1001～ | ﾒｽG3/8×ﾒｽG3/8, 緑 |
| 54 | 2 | 29081-40775 | ナイロンホース(5×775×160) | 1 | | 1001～ | ﾒｽG1/4×ﾒｽG1/4, 緑 |
| 55 | 2 | 29033-41200 | ゴムホース(9×1200×140) | 1 | | 1001～ | ﾒｽG3/8×ﾒｽG3/8, 黄 |
| 56 | 2 | 29033-41150 | ゴムホース(9×1150×140) | 1 | | 1001～ | ﾒｽG3/8×ﾒｽG3/8, 白 |
| 57 | 2 | 29601-05000 | ホースカバー | 3 | | 1001～ | 100×150×t1　(図欠) |
| 58 | 2 | 29601-0410-1 | ホースカバー | 2 | | 1001～ | 200×200×t1　(図欠) |
| 59 | 2 | A10000050-1 | スパイラルチューブ | 4 | | 1001～ | 24×20×1000　(図欠) |

## FIG.15 電気システム詳細

**注意** 図中、※印部品は台車部品を示します。

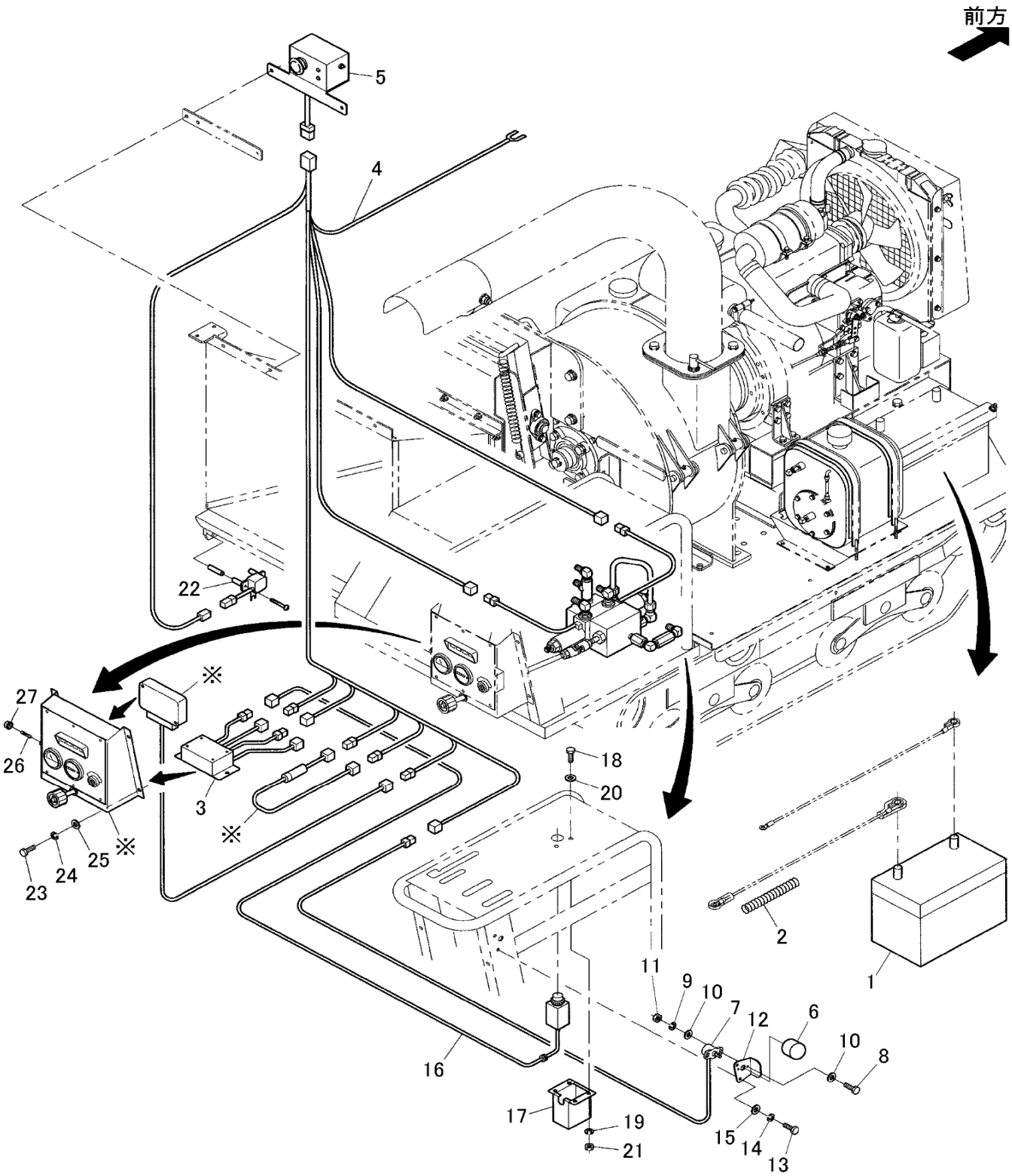

# TAB.15 電気システム詳細

| 図番 | ﾚﾍﾞﾙ | 三陽品番 | 品　　名 | 個数 | 来歴 | 適用機番 | 摘　　要 |
|---|---|---|---|---|---|---|---|
| 1 | 3 | GF1804150-1 | バッテリ | 1 | | 1001～ | 115D31L |
| 2 | 2 | 22501-04058 | コルゲートチューブ | 1 | | 1001～ | φ10, 1350L |
| 3 | 2 | GF1808010-1 | コントローラ | 1 | | 1001～ | GF180D |
| 4 | 2 | GF1808220-1 | ホンタイハーネス | 1 | | 1001～ | GF180D |
| 5 | 2 | GF1808110-1 | スイッチボックス | 1 | | 1001～ | GF180D |
| 6 | 2 | 22550-45014 | ツマミ | 1 | | 1001～ | B-20φ6, 黒 |
| 7 | 2 | D93709110-1 | ポテンショメータ | 1 | | 1001～ | TMCL1-5S |
| 8 | 2 | 11350-30416 | ボルト | 2 | | 1001～ | M4×0.7×16, 六角穴付 |
| 9 | 2 | 14512-50040 | バネザガネ | 2 | | 1001～ | M4用 |
| 10 | 2 | 14015-00400 | ヒラザガネ | 4 | | 1001～ | M4用 |
| 11 | 2 | 12053-50044 | ナット | 2 | | 1001～ | M4×0.7 |
| 12 | 2 | GF180431A-1 | アクセルガード | 1 | | 1001～ | GF180D |
| 13 | 2 | 11053-50616 | ボルト | 2 | | 1001～ | M6×1.0×16 |
| 14 | 2 | 14512-50060 | バネザガネ | 2 | | 1001～ | M6用2号 |
| 15 | 2 | 14015-00600 | ヒラザガネ | 2 | | 1001～ | M6用 |
| 16 | 2 | GF1808210-1 | スイッチハーネス | 1 | | 1001～ | MAX回転 |
| 17 | 2 | GF1805511-1 | スイッチケース | 1 | | 1001～ | GF180D |
| 18 | 2 | 11053-50616 | ボルト | 4 | | 1001～ | M6×1.0×16 |
| 19 | 2 | 14512-50060 | バネザガネ | 4 | | 1001～ | M6用2号 |
| 20 | 2 | 14015-00600 | ヒラザガネ | 4 | | 1001～ | M6用 |
| 21 | 2 | 12013-50064 | ナット | 4 | | 1001～ | M6×1.0 |
| 22 | 2 | 83006-0532-3 | ポテンショメータ | 1 | | 1001～ | A80699 |
| 23 | 2 | 11053-50616 | ボルト | 4 | | 1001～ | M6×1.0×16 |
| 24 | 2 | 14015-00600 | ヒラザガネ | 4 | | 1001～ | M6用 |
| 25 | 2 | 14512-50060 | バネザガネ | 4 | | 1001～ | M6用2号 |
| 26 | 2 | 22550-43002 | ヒューズ | 1 | | 1001～ | 10A |
| 27 | 2 | 22550-43005 | ヒューズホルダ | 1 | | 1001～ | FH001 |
| 28 | 2 | A10000178-1 | クリップ | 1 | | 1001～ | 2432R225D3　(図欠) |
| 29 | 2 | A10000179-1 | クリップ | 1 | | 1001～ | 2432R225D5　(図欠) |
| 30 | 2 | 83001-3337-1 | コードクランプ | 1 | | 1001～ | S-522　(図欠) |
| 31 | 2 | 29610-30185 | ジュシバンド | 18 | | 1001～ | 185㎜　(図欠) |
| 32 | 2 | 83001-3338-1 | コードクランプ | 4 | | 1001～ | T-25　(図欠) |

## FIG.16 バルブ詳細

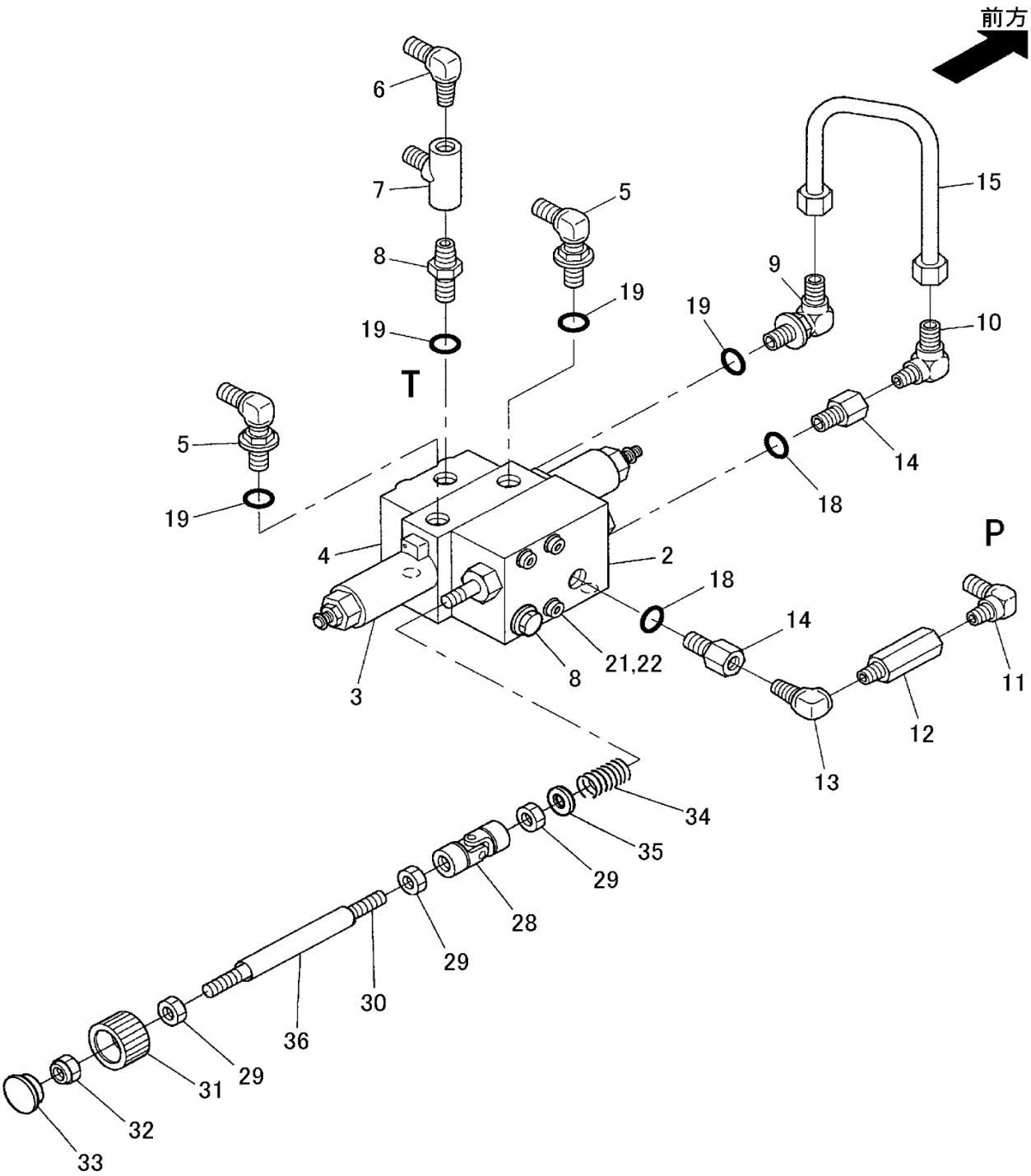
前方
6
7
8
19
5
19
T
5
19
4
3
8
21,22
2
19
9
15
10
14
18
18
14
P
11
12
13
34
35
29
28
29
30
36
29
31
32
33

# TAB.16 バルブ詳細

| 図番 | ﾚﾍﾞﾙ | 三陽品番 | 品　　名 | 個数 | 来歴 | 適用機番 | 摘　　要 |
|---|---|---|---|---|---|---|---|
| 1 | 2 | CSD355110-1 | スタックバルブアッシ | 1 | | 1001～ | №2～27 |
| 2 | 3 | D30710510-1 | フロープライオリティバルブ | 1 | | 1001～ | VFPV50 |
| 3 | 3 | D10000249-1 | バルブセクション | 1 | | 1001～ | ASV50E |
| 4 | 3 | D10001092-1 | アウトレットアッシ | 1 | | 1001～ | ASV50-T01，2本配管 |
| 5 | 3 | 25155-33500 | カイテンホースエルボ | 2 | | 1001～ | G3/8(O.S)×G3/8 |
| 6 | 3 | 25012-03523 | ホースエルボ | 1 | | 1001～ | G1/4×R3/8 |
| 7 | 3 | 25013-05503 | ホースティー | 1 | | 1001～ | G3/8×Rc3/8×Rc3/8 |
| 8 | 3 | 25121-33500 | ニップル(O.S) | 1 | | 1001～ | G3/8(O.S)×R3/8 |
| 9 | 3 | 25152-38500 | カイテンパイプエルボ | 1 | | 1001～ | G3/8(O.S)×M18×1.5 |
| 10 | 3 | 25142-38500 | パイプエルボ | 1 | | 1001～ | R3/8×M18×1.5 |
| 11 | 3 | 25012-03533 | ホースエルボ | 1 | | 1001～ | G3/8×R3/8 |
| 12 | 3 | 25020-18060 | コネクタ | 1 | | 1001～ | R3/8×Rc3/8×60㎜ |
| 13 | 3 | 25012-02533 | オスメスエルボ | 1 | | 1001～ | R3/8×Rc3/8 |
| 14 | 3 | 25105-25500 | コネクタ(O.S) | 2 | | 1001～ | G1/2(O.S)×Rc3/8×25㎜ |
| 15 | 3 | C10000793-1 | ハイカンパイプ | 1 | | 1001～ | |
| 16 | 3 | 83004-0018-1 | リリーフベンプラグ | 1 | | 1001～ | M22×1.5 |
| 17 | 3 | 14820-12020 | オーリング | 1 | | 1001～ | P20-1種B　(図欠) |
| 18 | 3 | 14820-12018 | オーリング | 2 | | 1001～ | P18-1種B |
| 19 | 3 | 14820-12014 | オーリング | 5 | | 1001～ | P14-1種B |
| 20 | 3 | 14822-04014 | バックアップリング | 1 | | 1001～ | T2-P14　(図欠) |
| 21 | 3 | 11315-30800 | ロッカクアナツキボルト | 3 | | 1001～ | M8×1.25×100 |
| 22 | 3 | 14522-10800 | サラバネザガネ | 3 | | 1001～ | M8用 |
| 23 | 3 | A10000053-1 | カラーリング | 1 | | 1001～ | 3/8 赤　(図欠) |
| 24 | 3 | A10000054-1 | カラーリング | 1 | | 1001～ | 3/8 茶　(図欠) |
| 25 | 3 | A10000055-1 | カラーリング | 1 | | 1001～ | 3/8 緑　(図欠) |
| 26 | 3 | A10000056-1 | カラーリング | 1 | | 1001～ | 3/8 黄　(図欠) |
| 27 | 3 | A10000057-1 | カラーリング | 1 | | 1001～ | 3/8 白　(図欠) |
| 28 | 2 | C10001069-1 | ユニバーサルジョイント | 1 | | 1001～ | GF150 |
| 29 | 2 | 12117-50104 | ナット | 3 | | 1001～ | M10×1.25 (細目) |
| 30 | 2 | GF165731A-1 | オクリロッド | 1 | | 1001～ | GF165D |
| 31 | 2 | D10001446-1 | チョウセイハンドル | 1 | | 1001～ | VFPV50 |
| 32 | 2 | 12403-21100 | ユーナット | 1 | | 1001～ | M10×1.25 (細目) |
| 33 | 2 | 80120-1113-1 | ハンドルキャップ | 1 | | 1001～ | ANV3001 |
| 34 | 2 | C10001455-1 | チョウセイハンドルコテイバネ | 1 | | 1001～ | GF150D |
| 35 | 2 | 14015-01000 | ヒラザガネ | 1 | | 1001～ | M10用 |
| 36 | 2 | C10001456-1 | ビニルチューブ | 1 | | 1001～ | GF150D |

## FIG.17 台車部詳細(1)

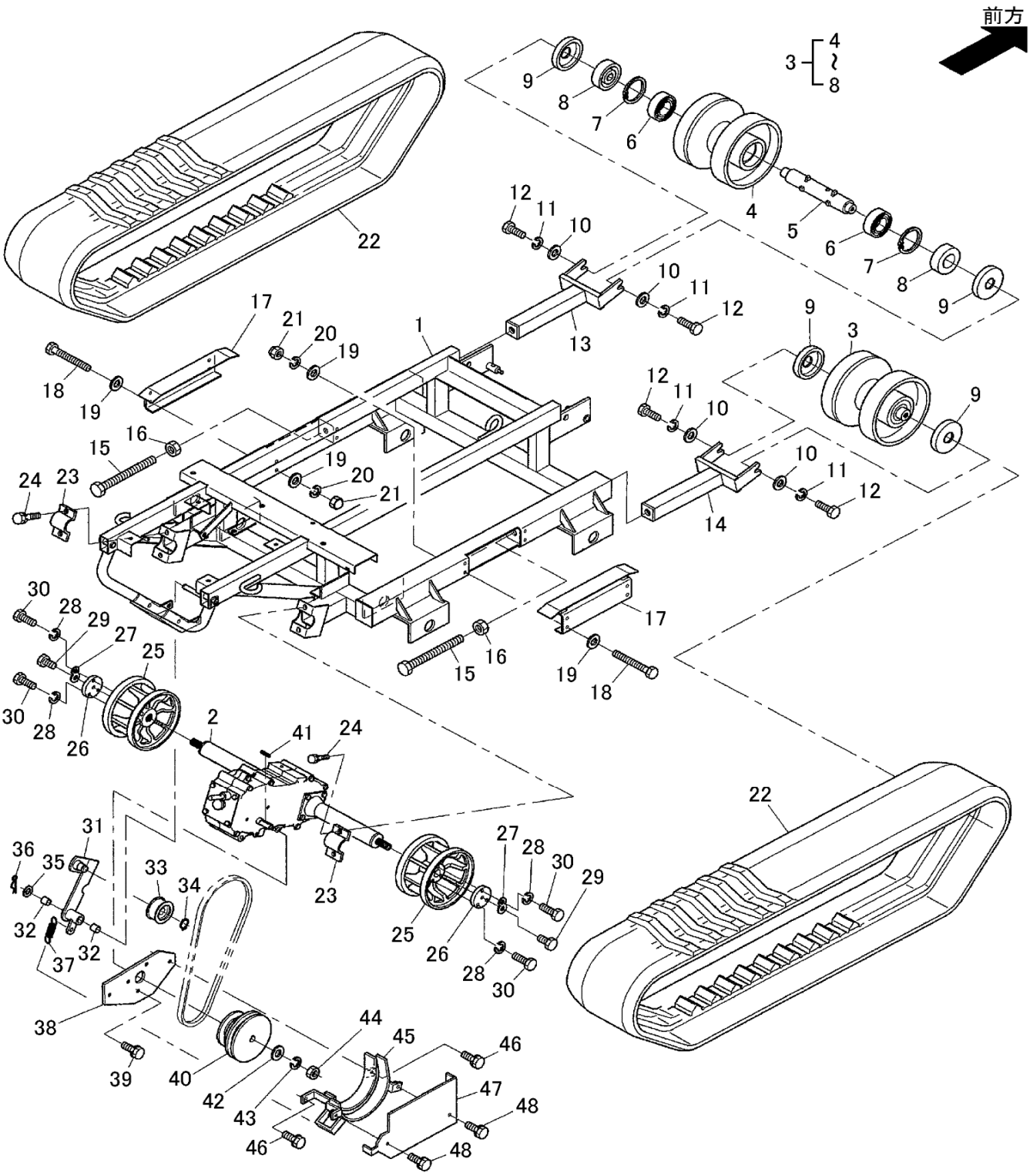

# TAB.17 台車部詳細(1)

| 図番 | ﾚﾍﾞﾙ | 三陽品番 | 品　　名 | 個数 | 来歴 | 適用機番 | 摘　　要 |
|---|---|---|---|---|---|---|---|
| 1 | 3 | C10001892-1 | ダイシャフレーム | 1 | | 1001～ | |
| 2 | 3 | C10001893-1 | ギヤボックス(ｱｯｼ) | 1 | | 1001～ | |
| **3** | **3** | **C10001894-1** | **アイドルローラアッシ** | **2** | | **1001～** | **№4～8** |
| 4 | 4 | C10001895-1 | テンリン | 2 | | 1001～ | φ150×142 |
| 5 | 4 | C10001896-1 | アイドルローラシャフト | 2 | | 1001～ | 169㎜ |
| 6 | 4 | C10001897-1 | ベアリング | 4 | | 1001～ | 6204 |
| 7 | 4 | 14611-50470 | Cガタトメワ | 4 | | 1001～ | 47, 穴用 |
| 8 | 4 | C10001898-1 | オイルシール | 4 | | 1001～ | SC20477 |
| 9 | 3 | C10001899-1 | ダストカバー | 4 | | 1001～ | φ58×8 |
| 10 | 3 | C10001919-1 | ロータギヤトメザガネ | 4 | | 1001～ | φ35×φ11×t3.2 |
| 11 | 3 | 14512-50100 | バネザガネ | 4 | | 1001～ | M10用2号 |
| 12 | 3 | 11176-51020 | ボルト | 4 | | 1001～ | M10×1.25×20 (細目) |
| 13 | 3 | C10001900-1 | アイドラロッドヒダリ | 1 | | 1001～ | |
| 14 | 3 | C10001901-1 | アイドラロッドミギ | 1 | | 1001～ | |
| 15 | 3 | C10001902-1 | テンションボルト | 2 | | 1001～ | M16×2.0×175 |
| 16 | 3 | 12053-50164 | ナット | 2 | | 1001～ | M16×2.0 |
| 17 | 3 | C10001903-1 | トラックフレームカバー | 2 | | 1001～ | |
| 18 | 3 | 11153-50875 | ボルト | 8 | | 1001～ | M8×1.25×75 |
| 19 | 3 | 14015-00800 | ヒラザガネ | 16 | | 1001～ | M8用 |
| 20 | 3 | 14512-50080 | バネザガネ | 8 | | 1001～ | M8用2号 |
| 21 | 3 | 12406-15084 | フクロナット | 8 | | 1001～ | M8×1.25 |
| 22 | 3 | C10001586-1 | クローラ | 2 | | 1001～ | T250×42×72 |
| 23 | 3 | C10001904-1 | ホイールパイプトメガネ | 2 | | 1001～ | |
| 24 | 3 | 11123-51025 | ボルト(ﾊﾞﾈｻﾞｶﾞﾈﾂｷ) | 4 | | 1001～ | M10×1.5×25 |
| 25 | 3 | C10001905-1 | ホイールスプロケット | 2 | | 1001～ | φ177.5×110 |
| 26 | 3 | C10001906-1 | スプロケットザガネ | 2 | | 1001～ | t4.5 |
| 27 | 3 | C10001907-1 | ユルミドメザガネ | 2 | | 1001～ | t1.0 |
| 28 | 3 | 14512-50080 | バネザガネ | 6 | | 1001～ | M8用2号 |
| 29 | 3 | 11156-50820 | ボルト | 2 | | 1001～ | M8×1.25×20 |
| 30 | 3 | 11156-50830 | ボルト | 6 | | 1001～ | M8×1.25×30 |
| 31 | 3 | C10001908-1 | テンションアームヒダリ | 1 | | 1001～ | |
| 32 | 3 | C10001909-1 | キリカエアームシテンウケ | 2 | | 1001～ | |
| 33 | 3 | C10001910-1 | カウンタテンションプーリ | 1 | | 1001～ | |
| 34 | 3 | 14612-50150 | Cガタトメワ | 1 | | 1001～ | φ15軸用 |
| 35 | 3 | 14015-01200 | ヒラザガネ | 1 | | 1001～ | M12用 |
| 36 | 3 | 15517-51200 | スナップピン | 1 | | 1001～ | φ12用 |
| 37 | 3 | C10001911-1 | カバースプリング | 1 | | 1001～ | |
| 38 | 3 | C10001912-1 | ストッパベース | 1 | | 1001～ | |
| 39 | 3 | 11123-50816 | ボルト(ﾊﾞﾈｻﾞｶﾞﾈﾂｷ) | 3 | | 1001～ | M8×1.25×16 |
| 40 | 3 | C10001913-1 | プーリ(M) | 1 | | 1001～ | |
| 41 | 3 | C10001958-1 | ヘイコウキー | 1 | | 1001～ | 5×5×22, 両丸 |
| 42 | 3 | 14015-01000 | ヒラザガネ | 1 | | 1001～ | M10用 |
| 43 | 3 | 14512-50100 | バネザガネ | 1 | | 1001～ | M10用2号 |
| 44 | 3 | 12013-50104 | ナット | 1 | | 1001～ | M10×1.5 |
| 45 | 3 | C10001914-1 | ベルトストッパ(GF) | 1 | | 1001～ | |
| 46 | 3 | 11123-50820 | ボルト(ﾊﾞﾈｻﾞｶﾞﾈﾂｷ) | 2 | | 1001～ | M8×1.25×20 |
| 47 | 3 | C10001915-1 | デンドウカバー | 1 | | 1001～ | |
| 48 | 3 | 11125-50816 | ボルト(ﾊﾞﾈｻﾞｶﾞﾈ･ﾋﾗｻﾞｶﾞﾈﾂｷ) | 2 | | 1001～ | M8×1.25×16 |
| | | | | | | | |
| | | | | | | | |

## FIG.18 台車部詳細(2)

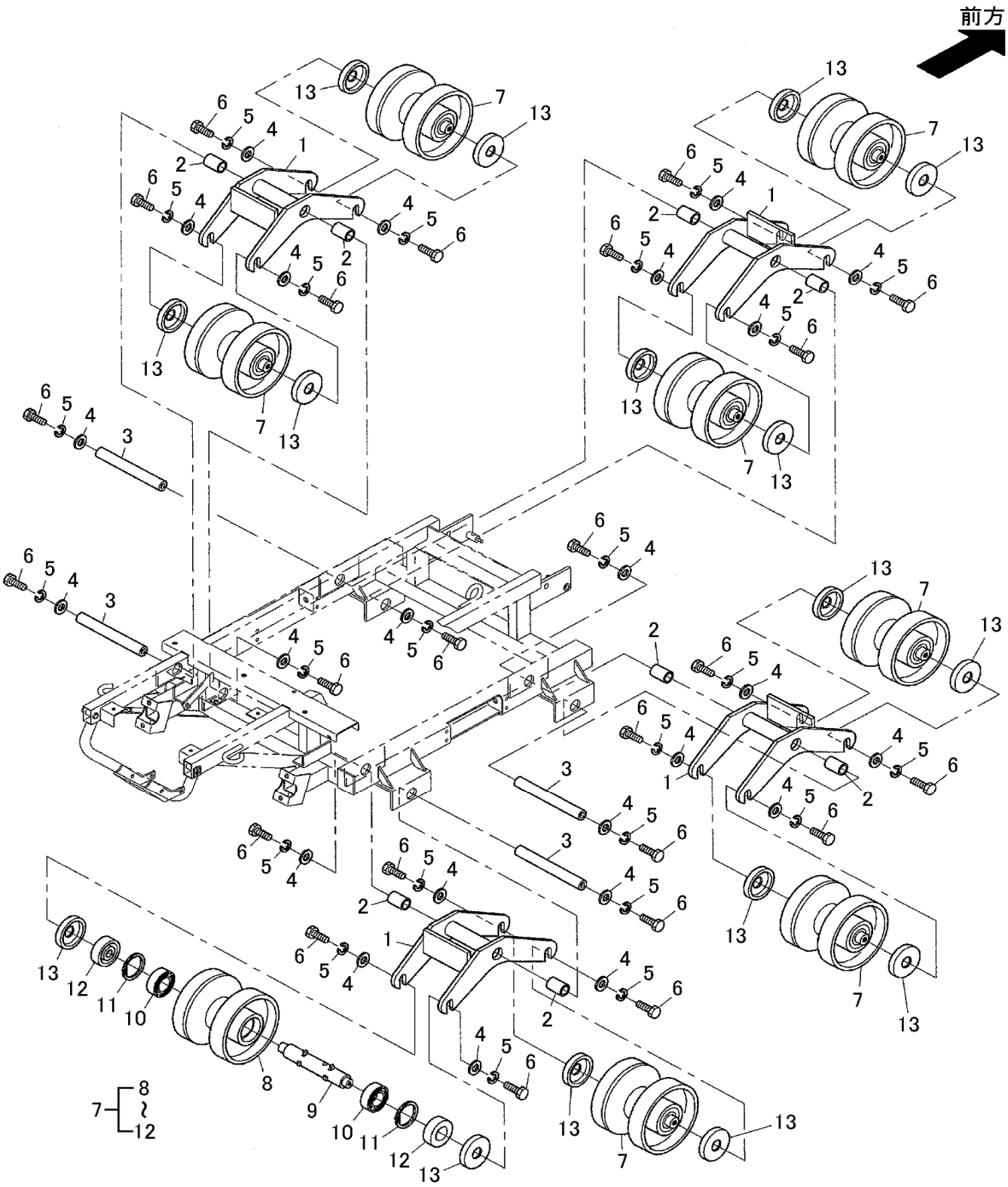

# TAB.18 台車部詳細(2)

| 図番 | ﾚﾍﾞﾙ | 三陽品番 | 品　　名 | 個数 | 来歴 | 適用機番 | 摘　　要 |
|---|---|---|---|---|---|---|---|
| 1 | 3 | C10001916-1 | イコライザ | 4 | | 1001～ | |
| 2 | 3 | C10001917-1 | ブッシュ | 8 | | 1001～ | 25×28×30 |
| 3 | 3 | C10001918-1 | イコライザシテンピン | 4 | | 1001～ | 179㎜ |
| 4 | 3 | C10001919-1 | ロータギヤトメザガネ | 24 | | 1001～ | φ35×φ11×t3.2 |
| 5 | 3 | 14512-50100 | バネザガネ | 24 | | 1001～ | M10用2号 |
| 6 | 3 | 11176-51025 | ボルト | 24 | | 1001～ | M10×1.25×25(細目) |
| 7 | 3 | C10001920-1 | ローラアッシ | 8 | | 1001～ | №8～12 |
| 8 | 4 | C10001895-1 | テンリン | 8 | | 1001～ | φ150×142 |
| 9 | 4 | C10001921-1 | ジク | 8 | | 1001～ | φ20×160㎜ |
| 10 | 4 | C10001897-1 | ベアリング | 16 | | 1001～ | 6204 |
| 11 | 4 | 14611-50470 | Cガタトメワ | 16 | | 1001～ | 47, 穴用 |
| 12 | 4 | C10001898-1 | オイルシール | 16 | | 1001～ | SC20477 |
| 13 | 3 | C10001899-1 | ダストカバー | 16 | | 1001～ | φ58×8 |

# FIG.19 コントロールボックス部詳細（1）

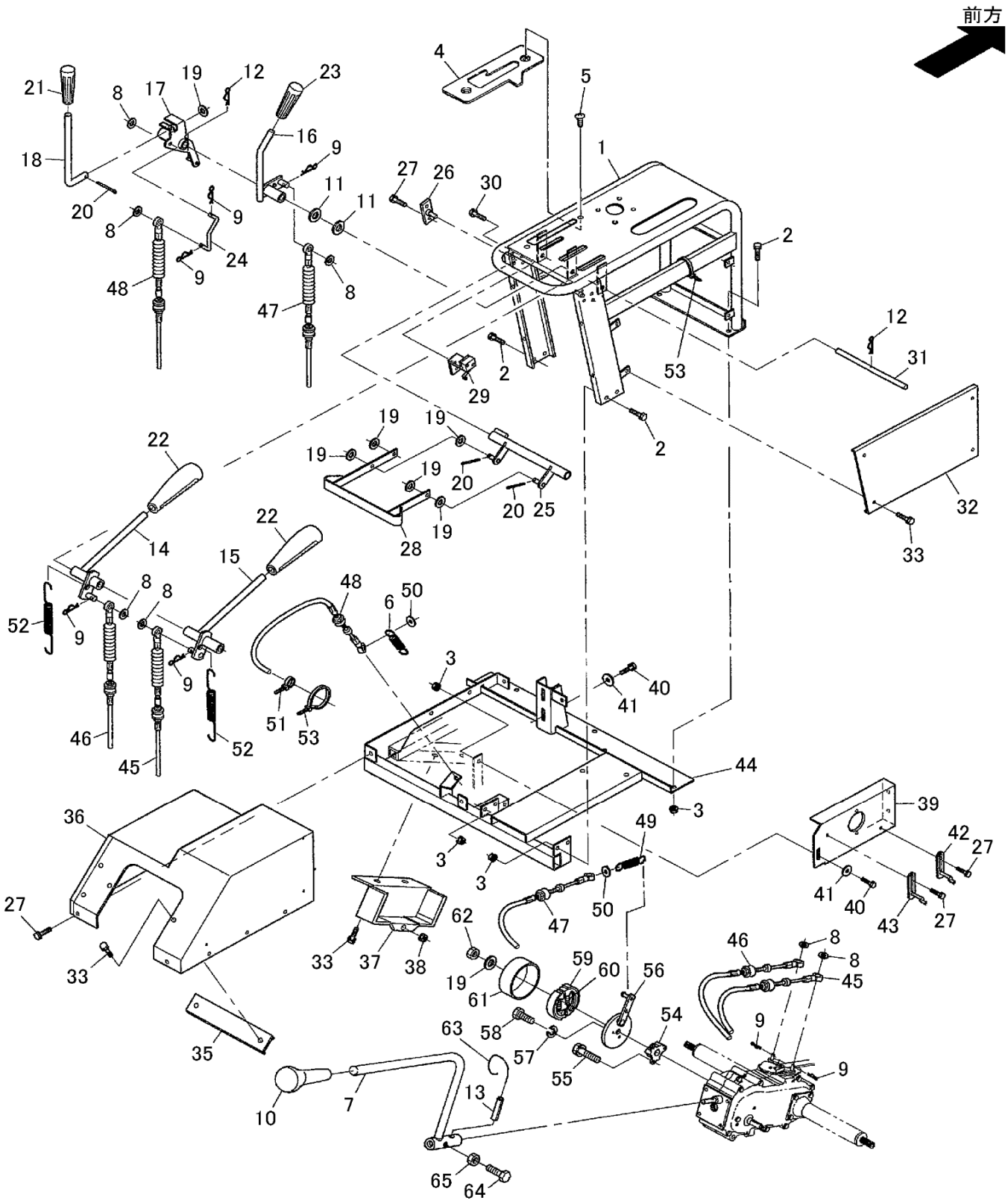

# TAB.19 コントロールボックス部詳細（1）

| 図番 | ﾚﾍﾞﾙ | 三陽品番 | 品　　名 | 個数 | 来歴 | 適用機番 | 摘　　要 |
|---|---|---|---|---|---|---|---|
| 1 | 3 | GF180A11Y-1 | ハンドル | 1 | | 1001～ | GF180D |
| 2 | 3 | 11123-51025 | ボルト(ﾊﾞﾈｻﾞｶﾞﾈﾂｷ) | 6 | | 1001～ | M10×1.5×25 |
| 3 | 3 | 12783-50100 | フランジツキナット | 6 | | 1001～ | A-MT6×1.0 |
| 4 | 3 | C10001970-1 | ガイドプレート | 1 | | 1001～ | |
| 5 | 3 | C10001971-1 | トラスコネジ | 2 | | 1001～ | M6×1.0×12 |
| 6 | 3 | C10001972-1 | メインクラッチスプリング | 1 | | 1001～ | 自然長68㎜（線径4㎜） |
| 7 | 3 | GF165752A-1 | チェンジレバー | 1 | | 1001～ | GF165D |
| 8 | 3 | 14015-00800 | ヒラザガネ | 7 | | 1001～ | M8用 |
| 9 | 3 | 15517-50800 | スナップピン | 7 | | 1001～ | φ8用 |
| 10 | 3 | C10001974-1 | チェンジグリップ | 1 | | 1001～ | 全長78㎜ |
| 11 | 3 | 14015-01200 | ヒラザガネ | 2 | | 1001～ | M12用 |
| 12 | 3 | 15517-51200 | スナップピン | 2 | | 1001～ | φ12用 |
| 13 | 3 | 15411-50525 | スプリングピン | 1 | | 1001～ | φ5×25 |
| 14 | 3 | C10001923-1 | サイドクラッチアームヒダリ | 1 | | 1001～ | |
| 15 | 3 | C10001924-1 | サイドクラッチアームミギ | 1 | | 1001～ | |
| 16 | 3 | C10001925-1 | ブレーキレバー | 1 | | 1001～ | |
| 17 | 3 | C10001926-1 | ソウコウテンションシテン | 1 | | 1001～ | |
| 18 | 3 | C10001927-1 | クラッチレバー | 1 | | 1001～ | |
| 19 | 3 | 14015-01000 | ヒラザガネ | 7 | | 1001～ | M10用 |
| 20 | 3 | 15511-52520 | ワリピン | 3 | | 1001～ | φ2.5×20 |
| 21 | 3 | C10001928-1 | グリップ | 1 | | 1001～ | 黒 |
| 22 | 3 | C10001929-1 | グリップ | 2 | | 1001～ | 黒 |
| 23 | 3 | C10001930-1 | グリップ | 1 | | 1001～ | 赤 |
| 24 | 3 | C10001931-1 | クラッチロッド | 1 | | 1001～ | |
| 25 | 3 | C10001932-1 | デッドマンシテン | 1 | | 1001～ | |
| 26 | 3 | C10001933-1 | シテンウケプレート | 1 | | 1001～ | |
| 27 | 3 | 11023-50820 | ボルト(ﾊﾞﾈｻﾞｶﾞﾈﾂｷ) | 10 | | 1001～ | M8×1.25×20 |
| 28 | 3 | C10001934-1 | デッドマンハンドル | 1 | | 1001～ | |
| 29 | 3 | C10001935-1 | スイッチステー(ｱｯｼ) | 1 | | 1001～ | |
| 30 | 3 | 11123-50620 | ボルト(ﾊﾞﾈｻﾞｶﾞﾈﾂｷ) | 2 | | 1001～ | M6×1.0×20 |
| 31 | 3 | C10001936-1 | ピン | 1 | | 1001～ | φ12×266（全長） |
| 32 | 3 | C10001937-1 | カバーミギ | 1 | | 1001～ | |
| 33 | 3 | 11023-50616 | ボルト(ﾊﾞﾈｻﾞｶﾞﾈﾂｷ) | 12 | | 1001～ | M6×1.0×16 |
| 34 | 3 | 11205-50616 | ボルト(ﾊﾞﾈｻﾞｶﾞﾈ･ﾋﾗｻﾞｶﾞﾈﾂｷ) | 6 | | 1001～ | M6×1.0×16，十字穴付　（図欠） |
| 35 | 3 | C10001939-1 | カバーツナギ | 1 | | 1001～ | |
| 36 | 3 | GF165753Y-1 | カバー | 1 | | 1001～ | GF165D |
| 37 | 3 | C10001941-1 | ブレーキドラムカバー | 1 | | 1001～ | |
| 38 | 3 | 12763-50080 | フランジツキナット | 1 | | 1001～ | M8×1.25 |
| 39 | 3 | C10001942-1 | モータベース | 1 | | 1001～ | |
| 40 | 3 | 11123-51030 | ボルト(ﾊﾞﾈｻﾞｶﾞﾈﾂｷ) | 3 | | 1001～ | M10×1.5×30 |
| 41 | 3 | C10001919-1 | ロータギヤトメザガネ | 3 | | 1001～ | φ35×φ11×t3.2 |
| 42 | 3 | C10001943-1 | ベルトストッパ(505) | 1 | | 1001～ | |
| 43 | 3 | C10001944-1 | ベルトストッパ(GF) | 1 | | 1001～ | |
| 44 | 3 | C10001945-1 | ハンドルベース | 1 | | 1001～ | |
| 45 | 3 | C10001946-1 | ケーブル | 1 | | 1001～ | 1090㎜（ｻｲﾄﾞｸﾗｯﾁ左用） |
| 46 | 3 | C10001947-1 | ケーブル | 1 | | 1001～ | 1200㎜（ｻｲﾄﾞｸﾗｯﾁ右用） |
| 47 | 3 | C10001948-1 | ケーブル | 1 | | 1001～ | 1000㎜（ﾌﾞﾚｰｷ用） |
| 48 | 3 | C10001949-1 | ケーブル | 1 | | 1001～ | 1250㎜（走行用） |
| 49 | 3 | C10001950-1 | スプリング | 1 | | 1001～ | HE082 |
| 50 | 3 | C10001951-1 | ワッシャ | 3 | | 1001～ | φ15×φ4×t3.0 |

# FIG.20 コントロールボックス部詳細（2）

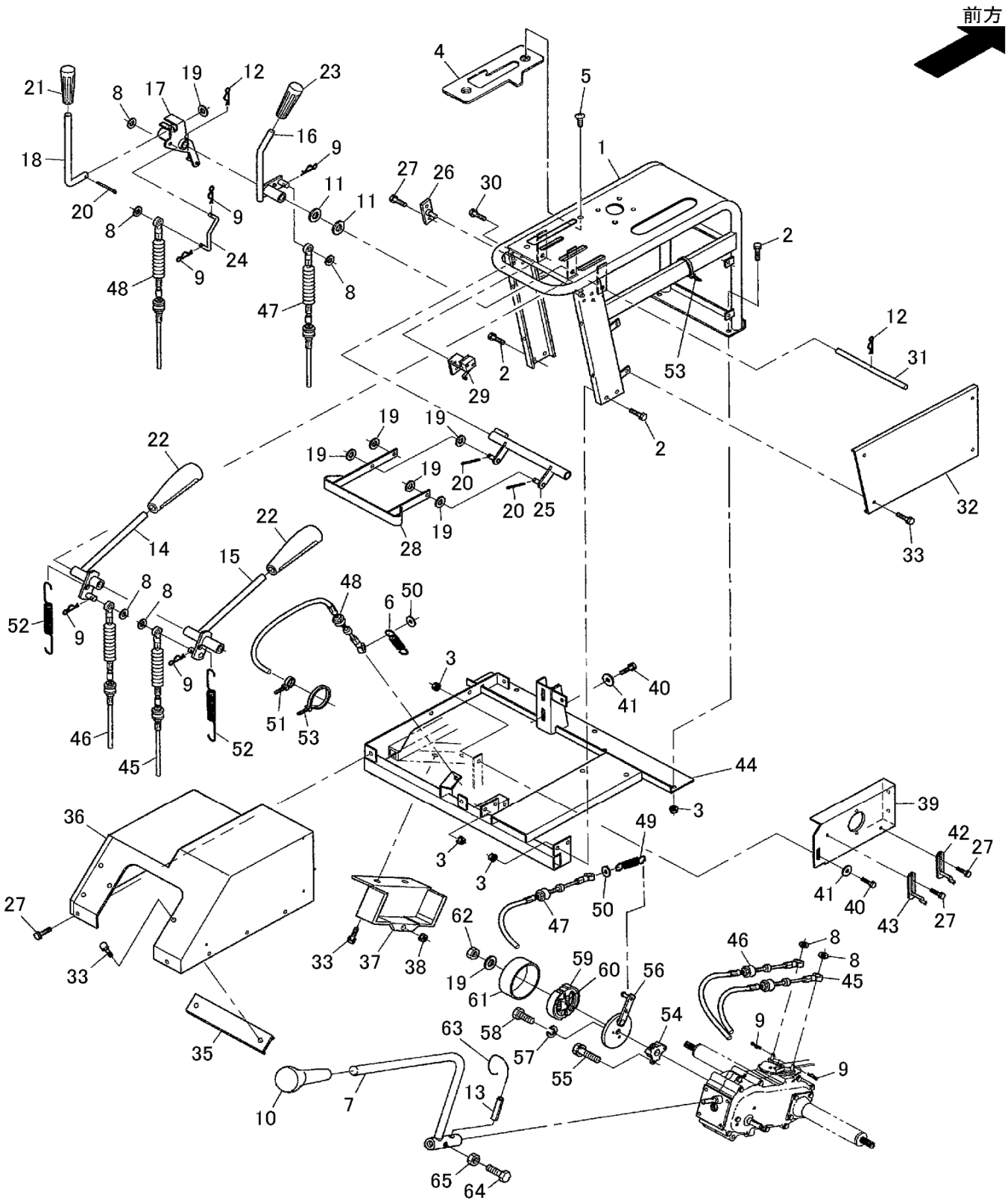

# TAB.20 コントロールボックス部詳細（2）

| 図番 | ﾚﾍﾞﾙ | 三陽品番 | 品　　名 | 個数 | 来歴 | 適用機番 | 摘　　要 |
|---|---|---|---|---|---|---|---|
| 51 | 3 | 29610-20145 | ジュシバンド | 1 | | 1001～ | 145㎜ |
| 52 | 3 | C10001952-1 | スプリング | 2 | | 1001～ | HE085 |
| 53 | 3 | 29610-30185 | ジュシバンド | 3 | | 1001～ | 185㎜ |
| 54 | 3 | C10001953-1 | ブレーキトリツケザ | 1 | | 1001～ | |
| 55 | 3 | 11123-50825 | ボルト(ﾊﾞﾈｻﾞｶﾞﾈﾂｷ) | 3 | | 1001～ | M8×1.25×25 |
| 56 | 3 | C10001954-1 | バックプレート | 1 | | 1001～ | |
| 57 | 3 | 14512-50060 | バネザガネ | 3 | | 1001～ | M6用2号 |
| 58 | 3 | 11056-50616 | ボルト | 3 | | 1001～ | M6×1.0×16 |
| 59 | 3 | C10001955-1 | ブレーキシュー | 2 | | 1001～ | |
| 60 | 3 | C10001956-1 | ブレーキシュースプリング | 2 | | 1001～ | |
| 61 | 3 | C10001957-1 | ブレーキドラム | 1 | | 1001～ | |
| 62 | 3 | 12403-11100 | ユーナット | 1 | | 1001～ | M10×1.5 |
| 63 | 3 | C10001975-1 | ヌケドメハリガネ | 1 | | 1001～ | φ1.016×100㎜ |
| 64 | 3 | 11153-50816 | ボルト | 1 | | 1001～ | M8×1.25×16 |
| 65 | 3 | 12114-50084 | ナット | 1 | | 1001～ | M8×1.25, 2種 |
| 66 | 3 | 11053-51220 | ボルト | 1 | | 1001～ | M12×1.75×20　（図欠） |
| 67 | 3 | 14512-50120 | バネザガネ | 1 | | 1001～ | M12用2号　（図欠） |

## FIG.21 ラベル詳細（1）

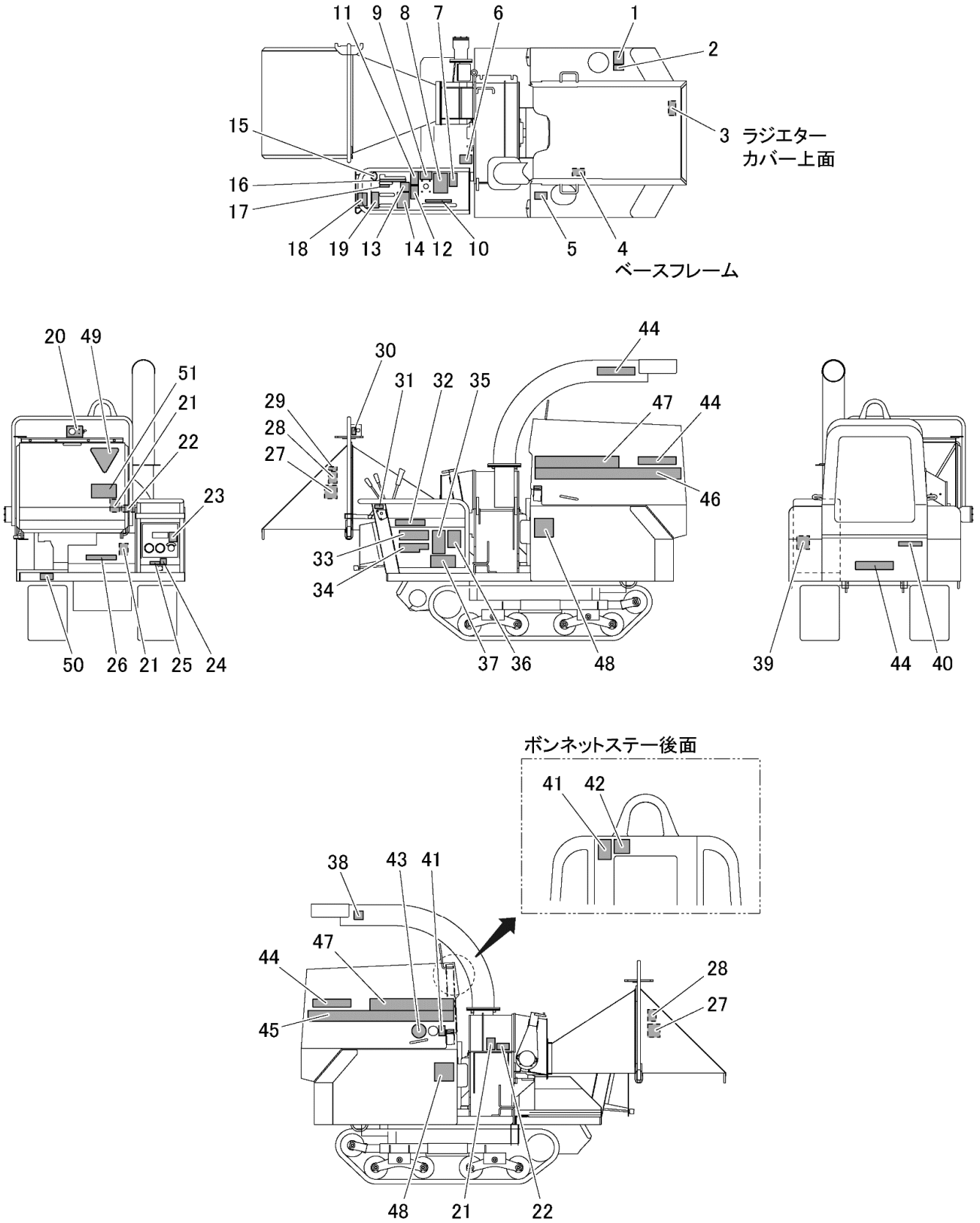

# TAB.21 ラベル詳細(1)

| 図番 | ﾚﾍﾞﾙ | 品　　番 | 品　　名 | 個数 | 来歴 | 適用機番 | 摘　　要 |
|---|---|---|---|---|---|---|---|
| 1 | 2 | C10001412-1 | ラベル | 1 | | 1001～ | 危険, 火気厳禁 |
| 2 | 2 | C10001413-1 | ラベル | 1 | | 1001～ | 軽油 |
| 3 | 2 | C10001409-1 | ラベル | 1 | | 1001～ | 注意, ﾗｼﾞｴﾀｰｷｬｯﾌﾟ |
| 4 | 2 | C10001183-1 | ラベル | 1 | | 1001～ | 警告, ﾊﾞｯﾃﾘ取扱 |
| 5 | 2 | C10001414-1 | ラベル | 1 | | 1001～ | 作動ｵｲﾙ |
| 6 | 2 | C10000925-1 | ラベル | 1 | | 1001～ | 注意, ﾍﾞﾙﾄｶﾊﾞｰ装着 |
| 7 | 2 | C10001185-1 | ラベル | 1 | | 1001～ | 警告, 急発進 |
| 8 | 2 | C10001187-1 | ラベル | 1 | | 1001～ | 警告, 積み降ろし |
| 9 | 2 | GF1808960-1 | ラベル | 1 | | 1001～ | 押してMAX |
| 10 | 2 | C10001166-1 | ラベル | 1 | | 1001～ | ﾛｰﾀｸﾗｯﾁ |
| 11 | 2 | C10001182-1 | ラベル | 1 | | 1001～ | 危険, 転倒 |
| 12 | 2 | C10001181-1 | ラベル | 1 | | 1001～ | 危険, 進行方向 |
| 13 | 2 | A350010480 | ラベル | 1 | | 1001～ | 取扱注意, 低速回転 |
| 14 | 2 | A350010490 | ラベル | 1 | | 1001～ | 取扱注意, ﾛｰﾀｸﾗｯﾁ |
| 15 | 2 | C10002056-1 | ラベル | 1 | | 1001～ | 駐車ﾏｰｸ |
| 16 | 2 | C10002053-1 | ラベル | 1 | | 1001～ | ﾊﾟﾈﾙﾏｰｸ (走行ｸﾗｯﾁ) |
| 17 | 2 | C10002057-1 | ラベル | 1 | | 1001～ | ﾌﾞﾚｰｷﾏｰｸ |
| 18 | 2 | A350010470 | ラベル | 1 | | 1001～ | 取扱注意, MINで始動 |
| 19 | 2 | C10002055-1 | ラベル | 1 | | 1001～ | ｻｲﾄﾞｸﾗｯﾁﾏｰｸ |
| 20 | 2 | C10001851-1 | ラベル | 1 | | 1001～ | ｽｲｯﾁﾎﾞｯｸｽ |
| 21 | 2 | C10000923-1 | ラベル | 3 | | 1001～ | 警告, ｶﾊﾞｰを開けない |
| 22 | 2 | C10000924-1 | ラベル | 2 | | 1001～ | 注意, 刃を素手で扱わない |
| 23 | 2 | C10001476-1 | ラベル | 1 | | 1001～ | 注意, ｴﾝｼﾞﾝｵｲﾙ |
| 24 | 2 | C10000935-1 | ラベル | 1 | | 1001～ | ｽﾋﾟｰﾄﾞｺﾝﾄﾛｰﾙ |
| 25 | 2 | C10001164-1 | ラベル | 1 | | 1001～ | 送り速度調整 |
| 26 | 2 | C10002054-1 | ラベル | 1 | | 1001～ | ﾁｪﾝｼﾞﾏｰｸ |
| 27 | 2 | C10000917-1 | ラベル | 2 | | 1001～ | 注意, 投入口正面に立たない |
| 28 | 2 | C10000921-1 | ラベル | 2 | | 1001～ | 警告, 投入口に手を近づけない |
| 29 | 2 | C10000933-1 | ラベル | 1 | | 1001～ | ﾌｨｰﾄﾞﾚﾊﾞｰ |
| 30 | 2 | C10000934-1 | ラベル | 1 | | 1001～ | 送り制御 |
| 31 | 2 | GF1808940-1 | ラベル | 1 | | 1001～ | ｴﾝｼﾞﾝ回転数 |
| 32 | 2 | C10001186-1 | ラベル | 1 | | 1001～ | 注意, 取扱説明 |
| 33 | 2 | C10002052-1 | ラベル | 1 | | 1001～ | 点検指示 |
| 34 | 2 | C10002051-1 | ラベル | 1 | | 1001～ | 安全作業 |
| 35 | 2 | C10000918-1 | ラベル | 1 | | 1001～ | 注意, 取説を読む |
| 36 | 2 | C10000920-1 | ラベル | 1 | | 1001～ | 注意, 作業前点検 |
| 37 | 2 | GF1808950-1 | ラベル | 1 | | 1001～ | 消耗品 |
| 38 | 2 | C10000922-1 | ラベル | 1 | | 1001～ | 注意, ｼｭｰﾀ正面に立たない |
| 39 | 2 | C10000919-1 | ラベル | 1 | | 1001～ | 警告, ﾎｰｽを素手で触らない |
| 40 | 2 | C10001524-1 | ラベル | 1 | | 1001～ | ｵｲﾙﾄﾞﾚﾝ |
| 41 | 2 | C10001410-1 | ラベル | 2 | | 1001～ | 注意, ﾏﾌﾗｰに触れない |
| 42 | 2 | C10001411-1 | ラベル | 1 | | 1001～ | 注意, ﾎﾞﾝﾈｯﾄ |
| 43 | 2 | GF1808970-1 | ラベル | 1 | | 1001～ | 排出ｶﾞｽ規制 |
| | | GF1808980-1 | ラベル | 1 | 部変 | 1006～ | 少数特例2006基準適合 |
| 44 | 2 | C10001492-1 | ラベル | 4 | | 1001～ | SANYOKIKI |
| 45 | 2 | GF1808920-1 | ラベル | 1 | | 1001～ | CHIPPER SHREDDER, 左 |
| 46 | 2 | GF1808930-1 | ラベル | 1 | | 1001～ | CHIPPER SHREDDER, 右 |
| 47 | 2 | GF1808820-1 | ラベル | 2 | | 1001～ | GF180D |
| 48 | 2 | GF1658930-1 | ラベル | 2 | | 1001～ | GF, 白 |
| 49 | 2 | C10001435-1 | ラベル | 1 | | 1001～ | GF |

## FIG.22 ラベル詳細（2）

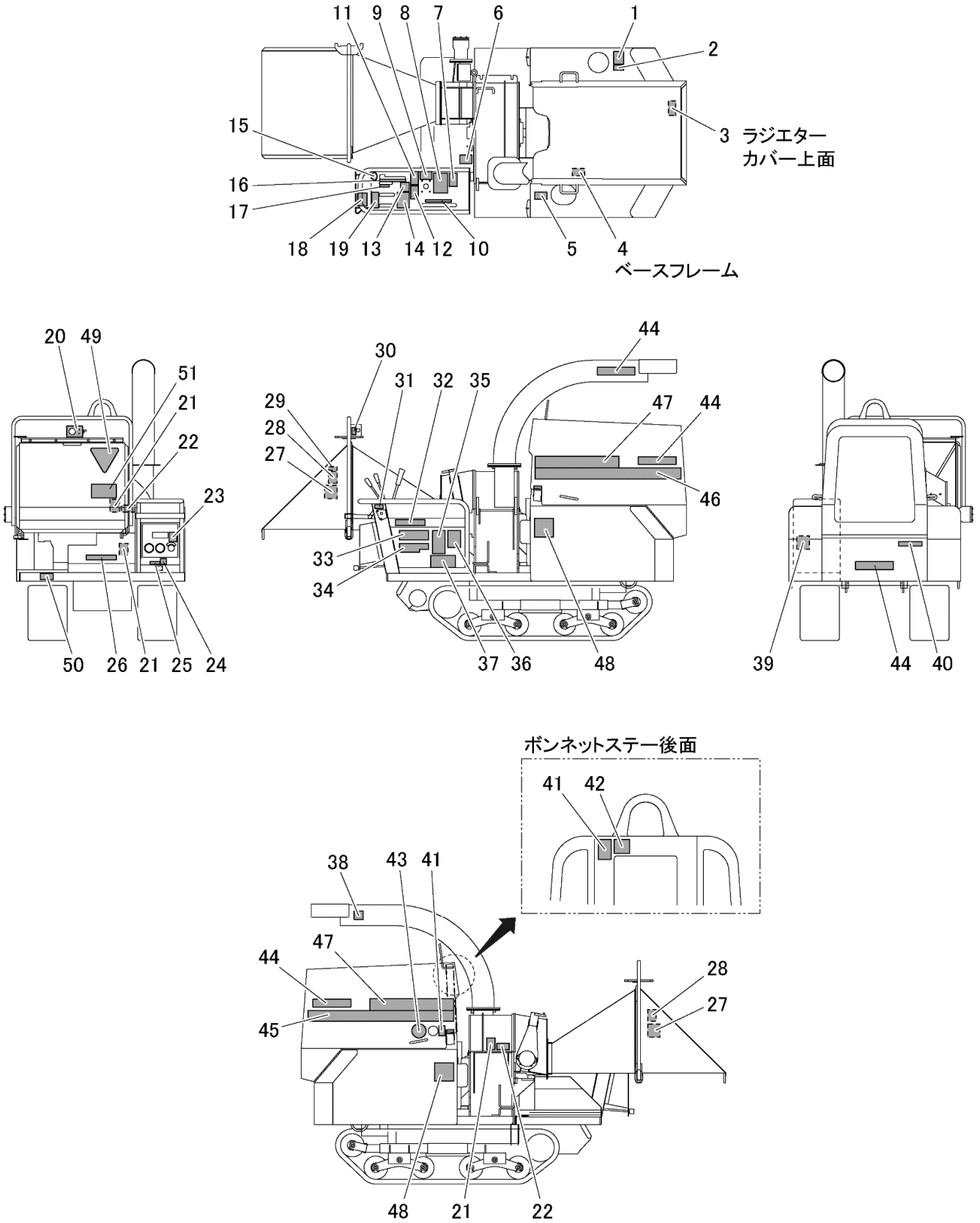

# TAB.22 ラベル詳細(2)

| 図番 | ﾚﾍﾞﾙ | 品　　番 | 品　　名 | 個数 | 来歴 | 適用機番 | 摘　　要 |
|---|---|---|---|---|---|---|---|
| 50 | 2 | A10000489-1 | メイバン | 1 | | 1001～ | 単体販売不可 |
| 51 | 2 | A350010640 | ラベル | 1 | 追加 | 1026～ | 取扱注意, ﾛｰﾀｸﾗｯﾁ「切」 |

## FIG.23 同梱品

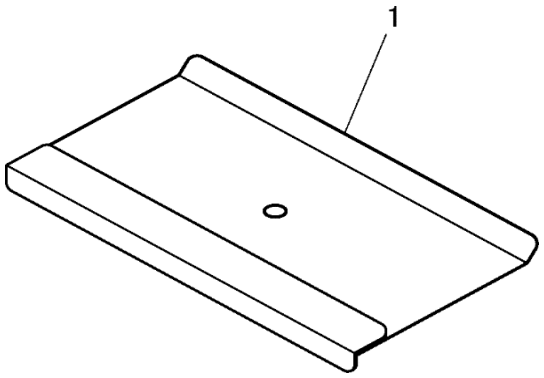

# TAB.23 同梱品

| 図番 | ﾚﾍﾞﾙ | 品　　番 | 品　　名 | 個数 | 来歴 | 適用機番 | 摘　　要 |
|---|---|---|---|---|---|---|---|
| 1 | 2 | C10000930-1 | チッパウケバチョウセイイタ | 1 | | 1001～ | S-CS125TR |
| 2 | 2 | C10000001-1 | ホゴメガネ | 1 | | 1001～ | TM-26　(図欠) |
| 3 | 2 | C10001079-1 | グリスニップルアダプタ | 1 | | 1001～ | 台車付属部品　(図欠) |
| 4 | 2 | GF1809020-1 | エンジントリアツカイセツメイショ | 1 | | 1001～ | D1703　(図欠) |
| 5 | 2 | GF1809040-1 | バッテリトリアツカイセツメイショ | 1 | | 1001～ | 115D31L　(図欠) |
| 6 | 2 | GF1809010-1 | トリアツカイセツメイショ | 1 | | 1001, 3～5, 8, 14, 15 | (図欠) |
| | 2 | GF1809010-3 | トリアツカイセツメイショ | 1 | 部変 | 2, 6, 7, 9～13, 1016～ | (図欠) |
| | 2 | GF1809010-4 | トリアツカイセツメイショ | 1 | 部変 | 1026～ | (図欠) |
| 7 | 2 | GF1809000-1 | ジュンセイブヒンヒョウ | 1 | | 1001, 3～5, 8, 14, 15 | (図欠) |
| | 2 | GF1809000-4 | ジュンセイブヒンヒョウ | 1 | 部変 | 2, 6, 7, 9～13, 1016～ | (図欠) |
| | 2 | GF1809000-5 | ジュンセイブヒンヒョウ | 1 | 部変 | 1021～ | (図欠) |
| | 2 | GF1809000-6 | ジュンセイブヒンヒョウ | 1 | 部変 | 1026～ | 本書　(図欠) |

## FIG.24 ギヤボックス詳細（1）

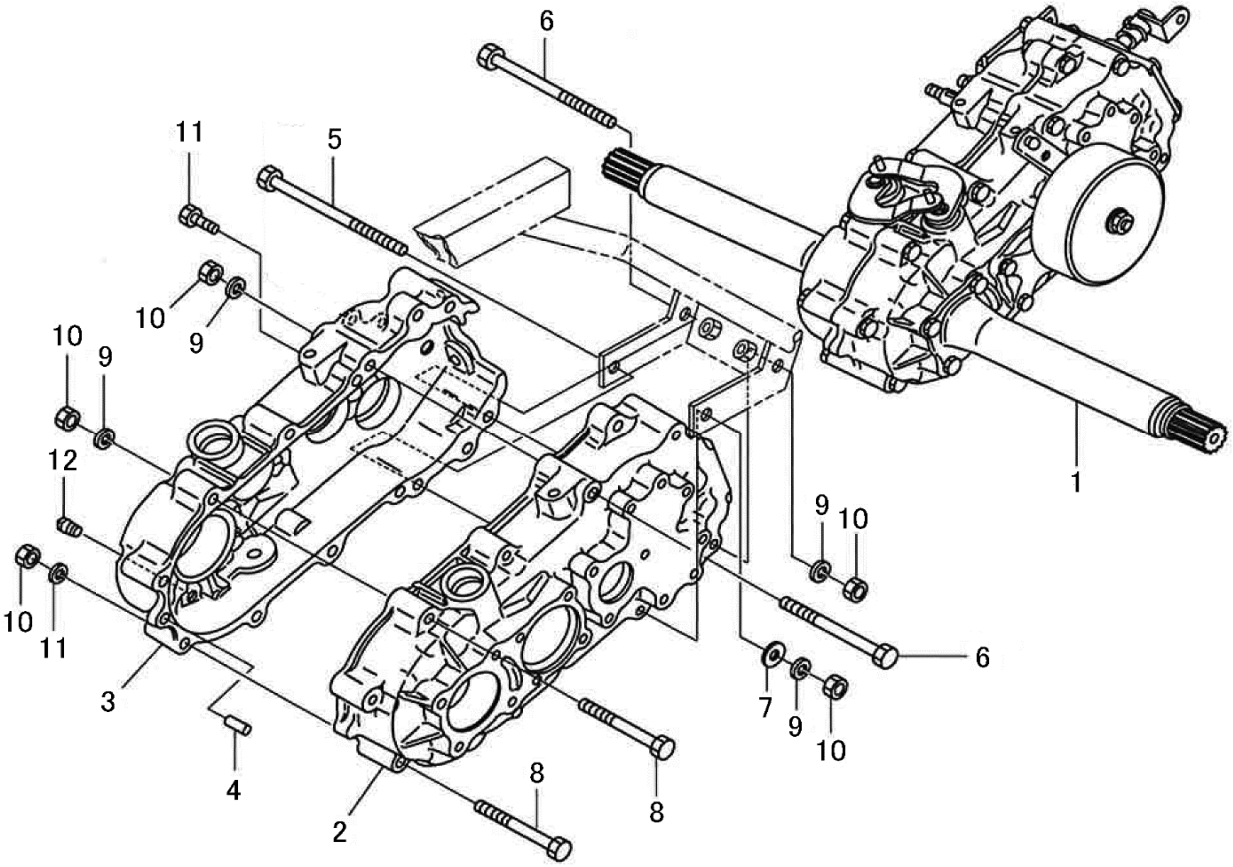

# TAB.24 ギヤボックス詳細（1）

| 図番 | ﾚﾍﾞﾙ | 品　　番 | 品　　名 | 個数 | 来歴 | 適用機番 | 摘　　要 |
|---|---|---|---|---|---|---|---|
| 1 | 3 | C10001893-1 | ギヤボックス(ｱｯｼ) | 1 | | 1001～ | |
| 2 | 4 | GF180A210-1 | G.BOXケース(L) | 1 | | 1001～ | |
| 3 | 4 | GF180A310-1 | G.BOXケース(R) | 1 | | 1001～ | |
| 4 | 4 | GF180A410-1 | ヘイコウピン(B) | 2 | | 1001～ | 8X14 |
| 5 | 4 | GF180A510-1 | コガタボルト | 1 | | 1001～ | M8X140 |
| 6 | 4 | GF180A610-1 | コガタボルト | 3 | | 1001～ | M8X125 |
| 7 | 4 | GF180A710-1 | ミガキザガネ | 1 | | 1001～ | 8 |
| 8 | 4 | GF180A810-1 | コガタボルト | 6 | | 1001～ | M8X85 |
| 9 | 4 | GF180A910-1 | S.W | 10 | | 1001～ | 8 |
| 10 | 4 | GF180B010-1 | コガタナット | 10 | | 1001～ | 2ｼｭM8 |
| 11 | 4 | GF180B110-1 | シールボルト | 1 | | 1001～ | 8X16 |
| 12 | 4 | GF180B210-1 | アタマツキプラグ | 1 | | 1001～ | PT1/4 |

## FIG.25 ギヤボックス詳細（2）

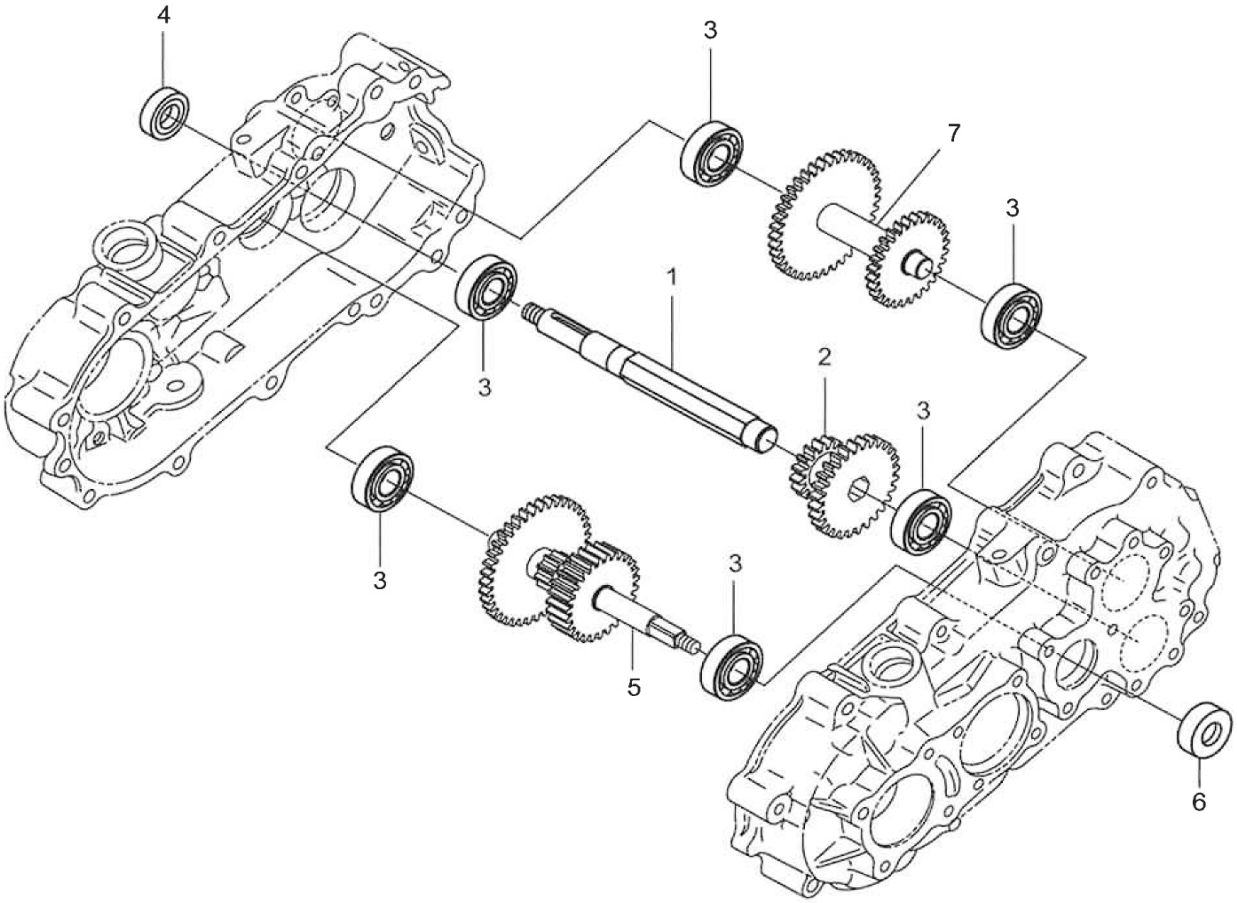

# TAB.25 ギヤボックス詳細（2）

| 図番 | ﾚﾍﾞﾙ | 品　　番 | 品　　名 | 個数 | 来歴 | 適用機番 | 摘　　要 |
|---|---|---|---|---|---|---|---|
| 1 | 4 | GF180C010-1 | ニュウリョクシャフト | 1 | | 1001～ | |
| 2 | 4 | GF180C110-1 | チェンジギヤー | 1 | | 1001～ | |
| 3 | 4 | GF180C210-1 | R.B.B. | 6 | | 1001～ | 6203 |
| 4 | 4 | GF180C310-1 | オイルシール(TC16.7) | 1 | | 1001～ | |
| 5 | 4 | GF180C410-1 | カウンタシャフトCOMP | 1 | | 1001～ | |
| 6 | 4 | GF180C610-1 | オイルシール | 1 | | 1001～ | TC17358 |
| 7 | 4 | GF180C710-1 | バックカウンタシャフトCOMP | 1 | | 1001～ | |

## FIG.26 ギヤボックス詳細（3）

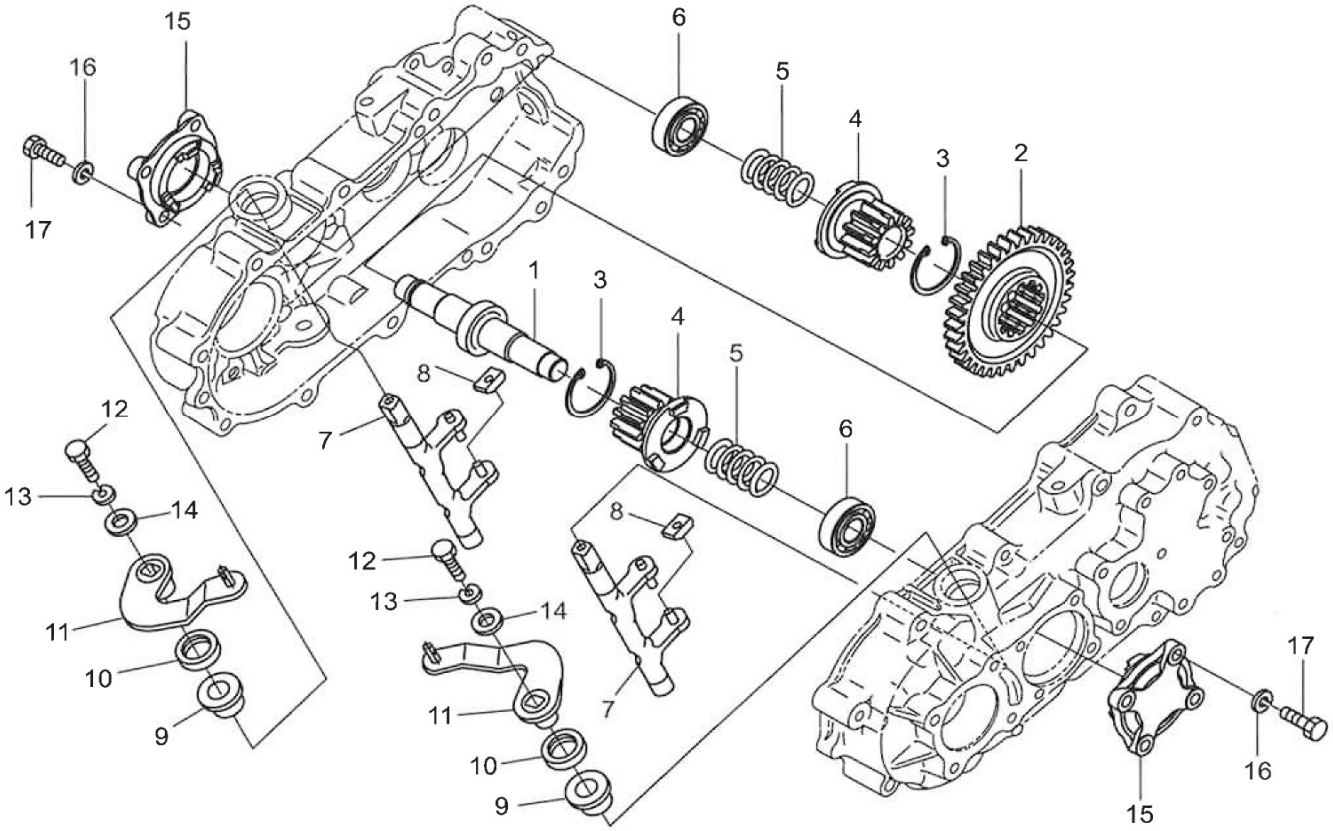

# TAB.26 ギヤボックス詳細（3）

| 図番 | ﾚﾍﾞﾙ | 品　　番 | 品　　名 | 個数 | 来歴 | 適用機番 | 摘　　要 |
|---|---|---|---|---|---|---|---|
| 1 | 4 | GF180D410-1 | サイドクラッチシャフト(450) | 1 | | 1001～ | |
| 2 | 4 | GF180D510-1 | センタギヤー | 1 | | 1001～ | |
| 3 | 4 | GF180D610-1 | Cガタトメワ(アナ) | 2 | | 1001～ | 37 |
| 4 | 4 | GF180D710-1 | クラッチギヤ(450) | 2 | | 1001～ | |
| 5 | 4 | GF180D810-1 | ソウコウクラッチスプリング | 2 | | 1001～ | |
| 6 | 4 | GF180D910-1 | R.B.B. | 2 | | 1001～ | 6203 |
| 7 | 4 | GF180E010-1 | ソウコウシフタアームCOMP | 2 | | 1001～ | |
| 8 | 4 | GF180E110-1 | サイドクラッチシフタ | 4 | | 1001～ | |
| 9 | 4 | GF180E210-1 | ブッシュ(15X28X14) | 2 | | 1001～ | |
| 10 | 4 | GF180E310-1 | オイルシール | 2 | | 1001～ | TC15307 |
| 11 | 4 | GF180E410-1 | サイドクラッチアームCOMP | 2 | | 1001～ | |
| 12 | 4 | GF180E510-1 | ボルト | 2 | | 1001～ | M6X12 |
| 13 | 4 | GF180E610-1 | S.W | 2 | | 1001～ | 6 |
| 14 | 4 | GF180E710-1 | ホジョリンフ | 2 | | 1001～ | |
| 15 | 4 | GF180E810-1 | ブレーキメタル | 2 | | 1001～ | |
| 16 | 4 | GF180E910-1 | S.W | 8 | | 1001～ | 8 |
| 17 | 4 | GF180F010-1 | ロックボルトM8X25 | 8 | | 1001～ | |

## FIG.27 ギヤボックス詳細（4）

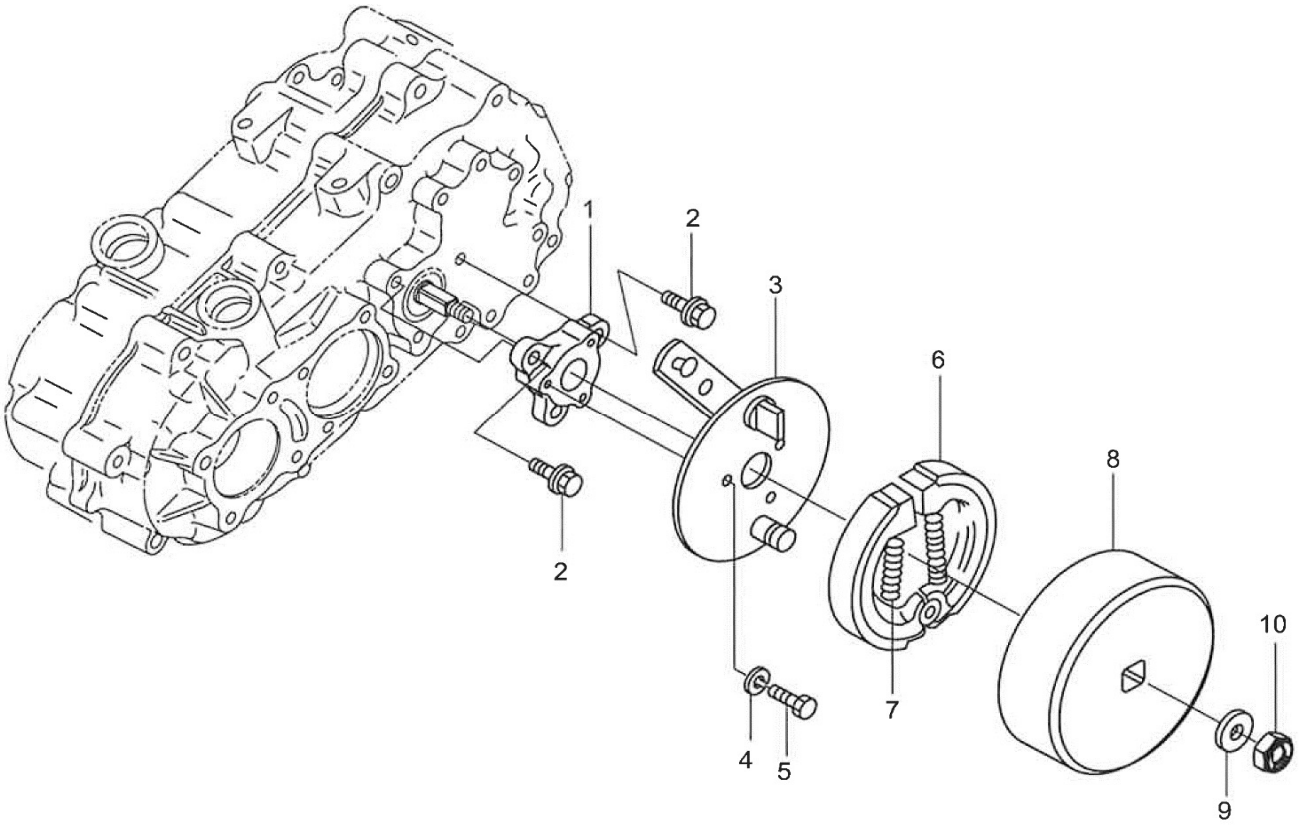

# TAB.27 ギヤボックス詳細（4）

| 図番 | ﾚﾍﾞﾙ | 品　　番 | 品　　名 | 個数 | 来歴 | 適用機番 | 摘　　要 |
|---|---|---|---|---|---|---|---|
| 1 | 4 | C10001953-1 | ブレーキトリツケザ | 1 | | 1001～ | |
| 2 | 4 | GF180F110-1 | コガタボルト(S) | 3 | | 1001～ | M8X25 |
| 3 | 4 | C10001954-1 | バックプレート(XS75)COMP | 1 | | 1001～ | |
| 4 | 4 | GF180F210-1 | S.W | 3 | | 1001～ | 6 |
| 5 | 4 | GF180F310-1 | ボルト | 3 | | 1001～ | M6X16 |
| 6 | 4 | C10001955-1 | ブレーキシユー | 2 | | 1001～ | |
| 7 | 4 | C10001956-1 | ブレーキシユーSP | 2 | | 1001～ | |
| 8 | 4 | C10001957-1 | ブレーキドラム | 1 | | 1001～ | |
| 9 | 4 | GF180F410-1 | ミガキザガネ | 1 | | 1001～ | 10 |
| 10 | 4 | GF180F510-1 | Uナット(M10) | 1 | | 1001～ | |

## FIG.28 ギヤボックス詳細（5）

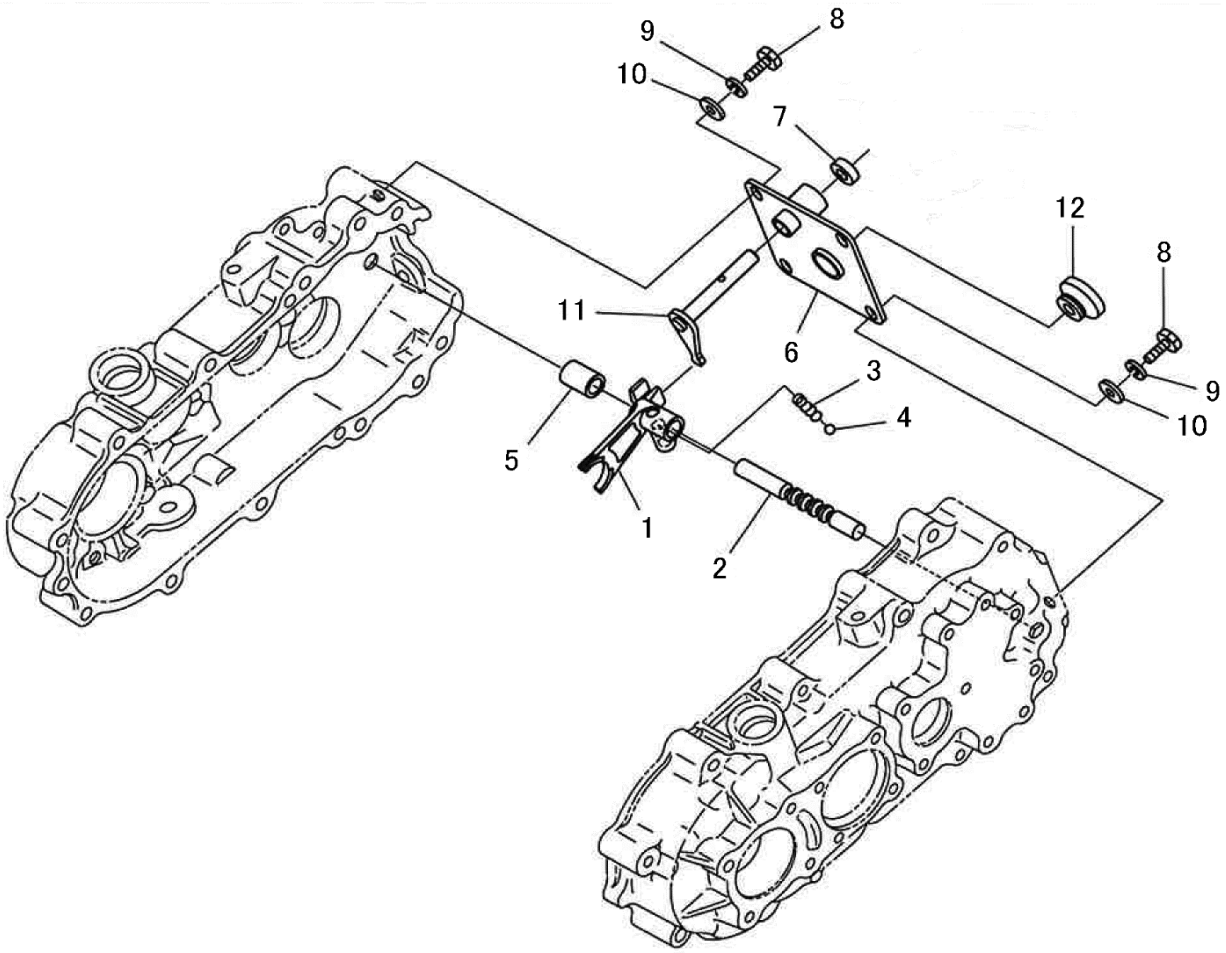

# TAB.28 ギヤボックス詳細(5)

| 図番 | ﾚﾍﾞﾙ | 品　　番 | 品　　名 | 個数 | 来歴 | 適用機番 | 摘　　要 |
|---|---|---|---|---|---|---|---|
| 1 | 4 | GF180C910-1 | チェンジフタ(B) | 1 | | 1001～ | |
| 2 | 4 | GF180D010-1 | チェンジシフトロッド | 1 | | 1001～ | |
| 3 | 4 | GF180D110-1 | シフタスプリング | 1 | | 1001～ | |
| 4 | 4 | GF180D210-1 | スチールボール | 1 | | 1001～ | 5/16 |
| 5 | 4 | GF180D310-1 | シフトロッドカラー | 1 | | 1001～ | |
| 6 | 4 | GF180B310-1 | ギヤーボックスフタCOMP | 1 | | 1001～ | |
| 7 | 4 | GF180B510-1 | オイルシール | 2 | | 1001～ | VC12183 |
| 8 | 4 | GF180B610-1 | シールボルト8X16 | 4 | | 1001～ | |
| 9 | 4 | GF180B710-1 | S.W | 4 | | 1001～ | 8 |
| 10 | 4 | GF180B810-1 | ミガキザガネ | 4 | | 1001～ | 8 |
| 11 | 4 | GF180B910-1 | シフトレバーCOMP | 1 | | 1001～ | |
| 12 | 4 | GF180B410-1 | キュウユフタ | 1 | | 1001～ | |

## FIG.29 ギヤボックス詳細（6）

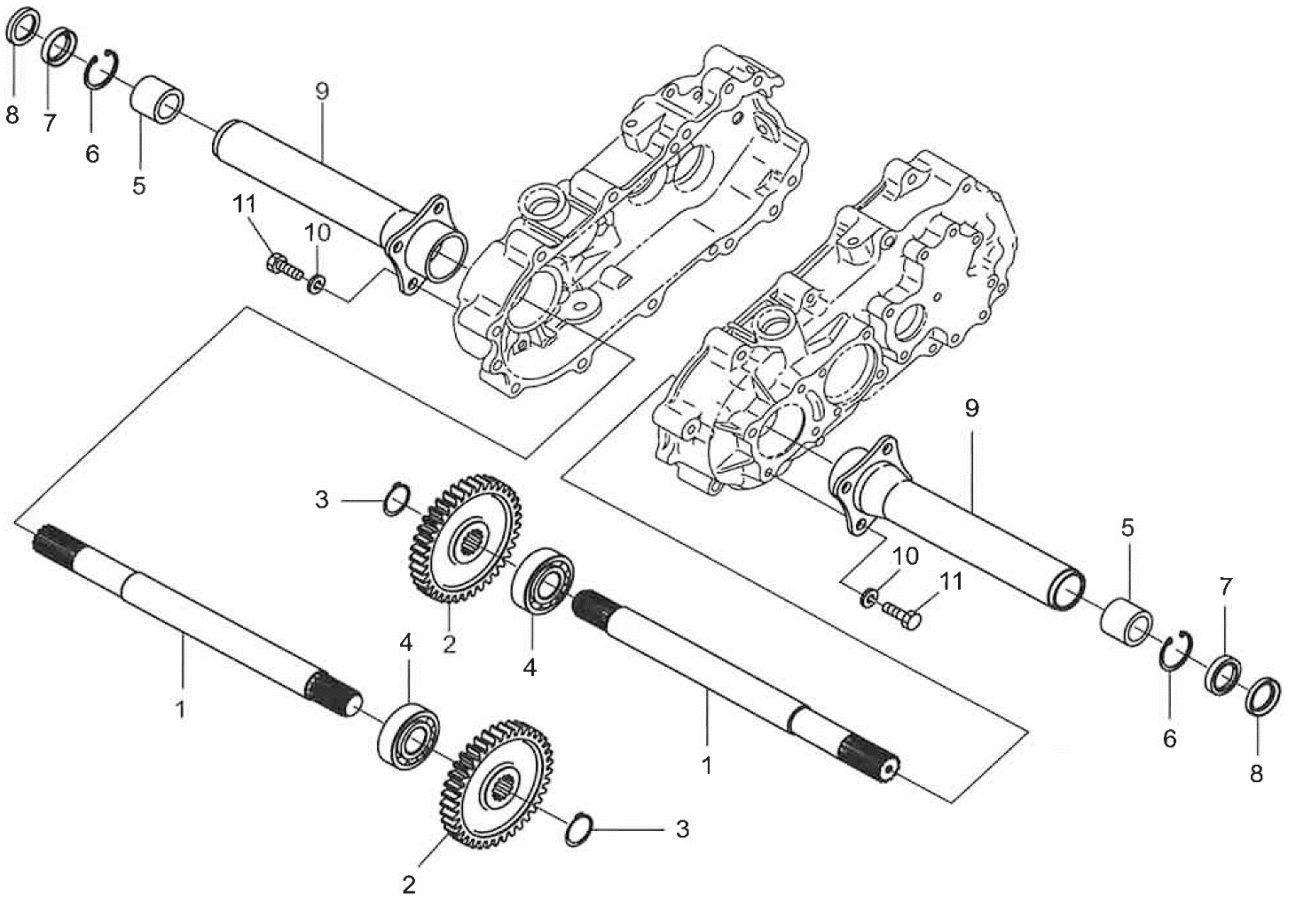

# TAB.29 ギヤボックス詳細(6)

| 図番 | ﾚﾍﾞﾙ | 品　　番 | 品　　名 | 個数 | 来歴 | 適用機番 | 摘　　要 |
|---|---|---|---|---|---|---|---|
| 1 | 4 | GF180F610-1 | ホイルシャフト(HP) | 2 | | 1001～ | |
| 2 | 4 | GF180F710-1 | ホイルギヤー | 2 | | 1001～ | |
| 3 | 4 | GF180F810-1 | Cガタトメワ(ジク) | 2 | | 1001～ | 25 |
| 4 | 4 | GF180F910-1 | R.B.B | 2 | | 1001～ | 6205 |
| 5 | 4 | GF180G010-1 | ブッシユ(25X35X30) | 2 | | 1001～ | |
| 6 | 4 | GF180G110-1 | Cガタトメワ(アナ) | 2 | | 1001～ | 35 |
| 7 | 4 | GF180G210-1 | オイルシール | 2 | | 1001～ | TC25357 |
| 8 | 4 | GF180G310-1 | オイルシール | 2 | | 1001～ | VC25355 |
| 9 | 4 | GF180G410-1 | ホイルパイプCOMP | 2 | | 1001～ | |
| 10 | 4 | GF180G510-1 | S.W | 8 | | 1001～ | 10 |
| 11 | 4 | GF180G610-1 | ロックコガタボルト10X30 | 8 | | 1001～ | |